CUADROS de Precios y Costos

La publicación mensual del constructor misionero

N° 201

Año XXI, N° 201/ Julio de 2026

Registrada por el INPI Resolucion N° 3599754



CONSEJO PROFESIONAL DE INGENIERÍA DE MISIONES (TÉCNICOS, LICENCIADOS E INGENIEROS)

LOS MAESTROS MAYORES DE OBRAS, LOS INGENIEROS EN CONSTRUCCIONES Y LOS INGENIEROS CIVILES DE ACUERDO CON LOS ALCANCES E INCUMBENCIA CORRESPONDIENTES ESTÁN HABILITADOS PARA REALIZAR PROYECTOS Y DIRECCIÓN TÉCNICA DE OBRAS DE ARQUITECTURA

Colegio de Arquitectos de la Provincia de Misiones

Avenida Francisco de Haro Nº 2745 -1° Piso – N3300NMB -Posadas (Misiones)
Tel : +54- 0376 -4435310 / Whatsapp: 376-4806091
email: info@arquitectosmisiones.org.ar

ACUSCIEL

SOLUCIONES CONSTRUCTIVAS

DURLOCK

simplísima

CEDRAL

Te acompañamos en tu obra de piso a techo

CONSTRUCCIÓN EN SECO
PISOS - REVESTIMIENTOS
SANITARIOS - GRIFERÍAS
PINTURAS

ABERTURAS DE ALUMINIO
PUERTAS INTERIOR - EXTERIOR
CORTAFUEGOS







PISOS Y REVESTIMIENTOS

COLORES SOLIDOS

Alberdi

cerámica CAÑUELAS

ILVA TENDENZA PORCELLANATO

GRIFERÍAS Y SANITARIOS

Grifería Peirano

Piazza

GRIFERÍA DE ALTA TECNOLOGÍA

PUERTAS Y ABERTURAS DE ALUMINIO

oblak

EXTRA PLACK

HIERROMAS

ENCONTRANOS EN:

- AV. INDEPENDENCIA 4828 - CORRIENTES
- RUTA NAC. 12KM 1025 - CORRIENTES
- AV. SAN MARTÍN 5412 - POSADAS
- LAS ARAUCARIAS 5515 - POSADAS

¡Seguinos!

ACUSCIELSA

HORMIGONERA

EMPRESA CONSTRUCTORA

GRUPO
EL NOCHERO
SOCIEDAD ANONIMA

CORRALÓN
FERRETERÍA
CANTERA
ARENERA



ÚNICA EMPRESA PENTA-PLANTA EN LA PROVINCIA

POSADAS, PUERTO IGUAZÚ
GUARANÍ, SANTO PIPÓ, SAN JOSÉ

LLEGANDO A MÁS DE 60
MUNICIPIOS EN TODO MISIONES
Y AL NOROESTE DE CORRIENTES

IRAM certifica que:
HORMIGONERA EL NOCHERO S.A.
posee un Sistema de Gestión de Calidad que cumple con los requisitos de norma
IRAM - ISO 9001-2015
Elaboración de hormigón, asesoramiento técnico, transparente y entrega en obra en la Provincia de Misiones.

IRAM Instituto Argentino de Normalización y Certificación

376 4950550 (Corralón) 376 4149200 (Hormigón) 376 4454200 (Rotativas)

RUTA 12 Km 3½ Posadas Misiones Argentina

HORMICON S.R.L.

LOSA HUECA

SERVICIO DE BOMBEO





VIGUETAS PRETENSADAS

VENTA DE HORMIGÓN ELABORADO



POSTES DE HORMIGÓN

TUBOS DE HORMIGÓN



NAVES INDUSTRIALES



HORMICON S.R.L.

IRAM GESTIÓN DE LA CALIDAD

IQNet

"Cada obra terminada es un orgullo
Cada nuevo proyecto un compromiso"

VENTA Y ASESORAMIENTO TÉCNICO

(0376) 4441113 int 116

(0376) 15 4859022

Nemesio Parma, Lote 9

ADMINISTRACIÓN

(0376) 4441113

Tucuman 2266

hormicon@hormiconsrl.com.ar







CONSTRUYENDO
CONSTRUCCIONES Y REMODELACIONES EN GENERAL

CONSTRUCCIONES
REMODELACIONES EN GENERAL

FABIÁN A. WERESZCZUK

WhatsApp +54 9 3755 275149
Tel: 3755 420728
fabianalejandrowereszczuk@gmail.com
Oberá

Análisis de costos unitarios

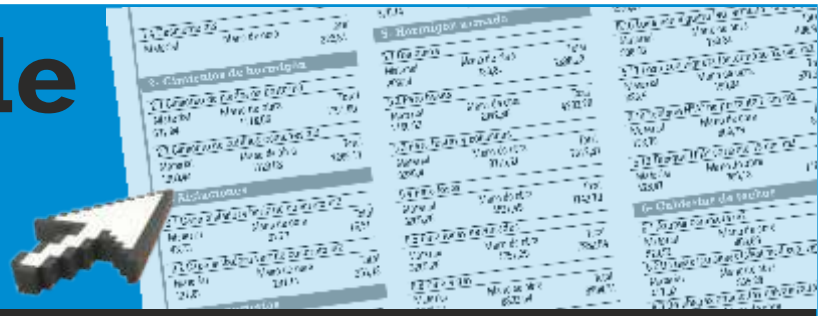

Los Costos publicados son indicativos, dado que en cada rubro se puede tomar como base, precios de materiales de mayor o menor calidad. Con los mismos se pueden desarrollar presupuestos estimativos Los precios se expresan en Pesos, desglosando materiales sin IVA y Mano de Obra, la cual incluye Cargas Sociales, Presentismo y para el Monto Total no se consideraron Gastos Generales, Beneficios, IVA e Ingresos Brutos.

1 Excavaciones
2 Cimientos de hormigón
3 Aislaciones
4 Mamposterías
5 Hormigón armado
6 Cubierta de techos
7 Revoques
8 Cielorrasos
9 Contrapisos
10 Pisos
11 Escalones y umbrales
12 Cordones
13 Zócalos
14 Revestimientos
15 Pinturas
16 Tabique de Yeso

1- Excavaciones

1.1 Excavación de zanjas p/cimientos m3

Material	Mano de obra	Total
		40.262,60

1.2 Excavación de zanjas p/bases y pozos m3

Material	Mano de obra	Total
		68.683,25

1.3 Terraplenamiento m3

Material	Mano de obra	Total
		25.460,17

1.4 Desmonte m3

Material	Mano de obra	Total
		36.117,92

1.5 Demoliciones m2 Losa

Material	Mano de obra	Total
		75.077,90

1.6 Demoliciones m3 Mamposteria

Material	Mano de obra	Total
		47.367,76

2- Cimientos de hormigón

2.1 Cimiento de piedra en bruto m3

Material	Mano de obra	Total
94.218,00	118.471,62	212.689,62

2.2 Cimiento de ladrillos comunes m3

Material	Mano de obra	Total
122.655,60	119.826,63	242.482,23

3- Aislaciones

3.1 Capa aisladora horiz.de concreto m2

Material	Mano de obra	Total
6.067,60	5.936,90	12.004,50

3.2 Capa aisladora vert.de concreto m2

Material	Mano de obra	Total
13.348,80	24.238,36	37.587,16

4- Mamposterías

4.1 De ladrillos comunes m3

Material	Mano de obra	Total
123.941,80	162.958,55	286.900,35

4.2 De ladrillos comunes a la vista m3

Material	Mano de obra	Total
135.941,80	200.169,50	336.111,30

4.3 De ladrillos prensados a la vista m3

Material	Mano de obra	Total
183.941,80	200.169,50	384.111,30

4.4 De ladrillos comunes panderete/ canto m2

Material	Mano de obra	Total
7.415,02	18.301,46	25.716,48

4.5 De ladrillos cerámicos huecos 8 cm m2

Material	Mano de obra	Total
11.549,70	19.485,66	31.035,36

4.6 De ladrillos cerámicos huecos 12 cm m2

Material	Mano de obra	Total
14.760,04	29.634,41	44.394,45

4.7 De ladrillos cerámicos huecos 18 cm m2

Material	Mano de obra	Total
20.445,40	34.031,86	54.477,26

4.8 De bloques de hormigón 20x20x40 m2

Material	Mano de obra	Total
19.299,30	23.342,25	42.641,55

4.9 De piedra en bruto m3

Material	Mano de obra	Total
94.518,00	274.710,00	369.228,00

5- Hormigón armado

5.1 Banquina

Material	Mano de obra	Total
274.700,80	79.841,94	354.542,74

5.2 Para bases

Material	Mano de obra	Total
284.524,10	219.799,86	504.323,96

5.3 Para fustes y columnas

Material	Mano de obra	Total
446.150,00	402.206,45	848.356,45

5.4 Para losas

Material	Mano de obra	Total
430.733,60	480.618,15	911.351,75

5.5 Para losas nervuradas

Material	Mano de obra	Total
430.733,60	503.384,24	934.117,84

5.6 Para vigas

Material	Mano de obra	Total
493.066,00	663.279,64	1.156.345,64

5.7 Para dinteles

Material	Mano de obra	Total
380.834,80	772.480,39	1.153.315,19

5.8 Para tabiques

Material	Mano de obra	Total
410.904,00	712.109,50	1.123.013,50

5.9 Para escaleras

Material	Mano de obra	Total
366.831,10	814.257,30	1.181.088,40

5.10 Para encadenados

Material	Mano de obra	Total
335.606,80	494.741,75	830.348,55

5.11 Para barandas

Material	Mano de obra	Total
357.304,40	728.642,20	1.085.946,60

5.12 Para graderías

Material	Mano de obra	Total
492.025,72	998.250,79	1.490.276,51

5.13 Para dados

Material	Mano de obra	Total
381.847,60	465.267,00	847.114,60

5.14 Para tanque rectangular

Material	Mano de obra	Total
458.507,40	781.453,00	1.239.960,40

5.15 Para tanque circular

Material	Mano de obra	Total
611.299,20	1.161.032,32	1.772.331,52

5.16 Losa con vigueta lad. armado 10 cm m2

Material	Mano de obra	Total
43.139,00	20.365,84	63.504,84

5.17 Losa con vigueta lad.armado 12 cm m2

Material	Mano de obra	Total
49.523,90	20.365,84	69.889,74

5.18 Tabique HºAº no portante 7 cm m2

Material	Mano de obra	Total
27.017,74	70.432,11	97.449,84

5.19 Tabique HºAº portante 15 cm m2

Material	Mano de obra	Total
58.153,92	81.292,53	139.446,45

6- Cubiertas de techos

6.1 Azotea completa m2

Material	Mano de obra	Total
69.833,92	43.793,50	113.627,42

6.2 De tejas francesas (s/est.mad cep. vista) m2

Material	Mano de obra	Total
120.882,40	48.935,62	169.818,02

6.3 De chapas onduladas galvanizadas m2

Material	Mano de obra	Total
30.481,40	19.571,06	50.052,46

6.4 Tinglado- nave industrial-s/bases- luz 4m

Material	Mano de obra	Total
		225.579,00

7- Revoques

7.1 Azotado impermeable m2

Material	Mano de obra	Total
1.276,84	4.651,37	5.928,21

7.2 Grueso para interiores m2

Material	Mano de obra	Total
2.092,46	7.814,53	9.906,99

7.3 Grueso para exteriores m2

Material	Mano de obra	Total
4.013,30	12.465,90	16.479,20

7.4 Completo a la cal fina interior m2

Material	Mano de obra	Total
3.017,02	16.423,83	19.440,85

7.5 Completo a la cal fina exterior m2

Material	Mano de obra	Total
4.809,46	30.970,04	35.779,50

7.6 De cemento con hidrófugo m2

Material	Mano de obra	Total
11.972,08	35.231,99	47.204,07

7.7 Enlucido a la cal m2

Material	Mano de obra	Total
694,98	10.486,93	11.181,91

7.8Toma de junta m2

Material	Mano de obra	Total
635,40	27.518,79	28.154,19

7.9 Enlucido de yeso m2

Material	Mano de obra	Total
2.580,00	7.121,10	9.701,10

7.10 Enlucido de yeso s/aplic. compl. a la cal m2

Material	Mano de obra	Total
7.819,50	14.935,63	22.755,13

8- Cielorrasos

8.1 Cielorraso aplicado completo a la cal m2

Material	Mano de obra	Total
3.017,02	18.917,01	21.934,03

8.2 Cielorraso aplicado terminado al yeso m2

Material	Mano de obra	Total
3.560,98	16.221,16	19.782,14

8.3 Armazón p/cielorr. Ind. c/estruct. Madera m2

Material	Mano de obra	Total
33.342,54	22.158,06	55.500,60

8.4 Armazón p/cielor. Indep. c/estr. Metálica m2

Material	Mano de obra	Total
53.069,20	21.464,62	74.533,82

8.5 Cielorraso madera mach. pino 1/2x4" m2

Material	Mano de obra	Total
20.200,80	23.544,93	43.745,73

8.6 Cielorraso madera mach. pino 3/4x4" m2

Material	Mano de obra	Total
22.950,80	23.544,93	46.495,73

8.7 Cielorraso placa de yeso m2

Material	Mano de obra	Total
		44.000,00

9- Contrapisos

9.1 Hormigón ripio sucio s/ter. nat. 10 cm m2

Material	Mano de obra	Total
8.534,58	8.897,39	17.431,97

9.2 Hormigón ripio sucio s/losa 8 cm m2

Material	Mano de obra	Total
6.842,70	8.897,39	15.740,09

9.3 Hormigón ripio sucio armado 12 cm m2

Material	Mano de obra	Total
23.316,66	12.855,32	36.220,90

9.4 Carpeta de cemento alisado b/baldosa m2

Material	Mano de obra	Total
6.240,60	10.588,27	16.828,87

10- Pisos

10.1 De cemento alisado m2

Material	Mano de obra	Total
6.834,00	11.873,80	18.707,80

10.2 De mosaicos graníticos m2

Material	Mano de obra	Total
99.605,50	21.565,96	121.171,46

10.3 De mosaicos calcáreos m2

Material	Mano de obra	Total
26.105,50	21.565,96	47.671,46

10.4 De cerámicos esmaltado c/junta tomada m2

Material	Mano de obra	Total
50.473,75	35.216,05	85.689,80

10.5 De ladrillos comunes de plano m2

Material	Mano de obra	Total
12.005,50	17.015,93	29.021,43

10.6 De losetas de cemento m2

Material	Mano de obra	Total
26.105,50	21.565,96	47.671,46

10.7 De mosaicos calcáreos tipo vainilla m2

Material	Mano de obra	Total
26.105,50	21.565,96	47.671,46

10.8 De lajas irregulares m2

Material	Mano de obra	Total
38.187,90	19.181,64	57.369,54

10.9 Parquet bastón roto s/manto de concr. m2

Material	Mano de obra	Total
94.849,50	23.747,60	118.597,10

10.10 Pavimento de HºAº (esp.10 cm) m2

Material	Mano de obra	Total
46.525,10	18.776,29	65.301,39

10.11 Pavimento de bloques articulados m2

Material	Mano de obra	Total
53.268,60	19.976,42	73.245,02

10.12 de Porcelanato

Material	Mano de obra	Total
73.881,25	35.216,05	109.097,30

11- Escalones y umbrales

11.1 De cemento alisado m2

Material	Mano de obra	Total
8.179,04	39.189,92	47.368,96

11.2 De ladrillos prensados m2

Material	Mano de obra	Total
34.568,80	62.313,56	96.882,36

11.3 Esc.y contraesc. De mármol 2 cm esp. m2

Material	Mano de obra	Total
884.016,10	53.026,76	937.042,86

11.4 Esc.Y contraesc. De granito 2 cm esp. m2

Material	Mano de obra	Total
234.016,10	53.026,76	287.042,86

12- Cordones

12.1 De ladrillos prensados ml

Material	Mano de obra	Total
7.383,50	28.687,06	36.070,56

12.2 De ladrillos comunes ml

Material	Mano de obra	Total
9.061,50	32.644,99	41.706,49

12.3 De hormigón ml

Material	Mano de obra	Total
10.840,00	22.952,83	33.792,83

13- Zócalos

13.1 De madera ml

Material	Mano de obra	Total
8.460,68	5.142,13	13.602,81

13.2 De mosaicos graníticos ml

Material	Mano de obra	Total
8.095,30	3.264,50	11.359,80

13.3 De mosaicos calcáreos ml

Material	Mano de obra	Total
5.995,30	3.264,50	9.259,80

13.4 Cerámicos ml

Material	Mano de obra	Total
7.570,30	3.264,50	10.834,80

13.5 De cemento alisado ml

Material	Mano de obra	Total
616,48	4.651,37	5.267,85

13.6 De escalera en mármol ml

Material	Mano de obra	Total
884.016,10	66.068,82	950.084,92

13.7 De escaleras en granito ml

Material	Mano de obra	Total
234.016,10	66.068,82	300.084,92

14- Revestimientos

14.1 Azulejos

Material	Mano de obra	Total
56.038,75	28.889,73	84.928,48

14.2 De Porcelanato

Material	Mano de obra	Total
73.881,25	28.889,73	102.770,98

14.3 De Cerámicos

Material	Mano de obra	Total
50.473,75	28.889,73	79.363,48

15- Pinturas

15.1 De muros a la cal m2

Material	Mano de obra	Total
567,00	2.773,74	3.340,74

15.2 De muros al cemento m2

Material	Mano de obra	Total
547,12	2.773,74	3.320,86

15.3 Acrílico para exteriores m2

Material	Mano de obra	Total
3.734,25	6.240,92	9.975,17

15.4 Acrílico para interiores m2

Material	Mano de obra	Total
3.148,51	4.160,61	7.309,12

15.5 De cielorraso a la cal m2

Material	Mano de obra	Total
567,00	3.605,86	4.172,86

15.6 De cielorraso al cemento m2

Material	Mano de obra	Total
547,12	3.605,86	4.152,98

15.7 De cielorraso al látex exterior blanco m2

Material	Mano de obra	Total
2.200,43	8.182,53	10.382,96

15.8 De cielorraso al látex interior blanco m2

Material	Mano de obra	Total
2.200,43	5.408,79	7.609,22

15.9 Barníz en cielorraso de madera m2

Material	Mano de obra	Total
6.420,18	8.321,22	14.741,40

15.10 Esmalte sintético en carpintería metálica m2

Material	Mano de obra	Total
10.237,50	13.868,70	24.106,20

15.11 Esmalte sintético en carpinteria de mad. m2

Material	Mano de obra	Total
7.339,10	12.481,83	19.820,93

15.12 Barníz en carpintería de madera m2

Material	Mano de obra	Total
6.420,18	8.321,22	14.741,40

15.13 Pintura impermeab. Acril.Transp. m2

Material	Mano de obra	Total
4.046,00	6.240,92	10.286,92

16- Tabique de Yeso

16.1 Placa yeso normal 12,5 mm- c/est. 70 mm- m2

Material	Mano de obra	Total
		54.484,00

16.2 Placa yeso verde 12,5 mm- c/est. 70 mm- m2

Material	Mano de obra	Total
		66.532,00

16.3 Placa yeso roja 12,5 mm- c/est. 70 mm- m2

Material	Mano de obra	Total
		62.112,00

Tecnología + Aluminio

ARROW
TECNOLOGIA + ALUMINIO

Fábrica de aberturas de aluminio/Misiones - Buenos Aires - Asunción

376 - 4293418 3765 - 446539 arrow_tecnologiadealuminio



Tembiapó
CONSTRUCCIÓN & MINERÍA

Tel. 3765-472362
Email: tembiaposa@gmail.com Av.
Buchardo 2383
Posadas, Misiones

OBRAS
-Refacción y construcción de obras de arquitectura
-Entubados
-Cercos perimetrales
-Gaviones para control de erosión
-Refacción y construcción de muelles
-Infraestructura de urbanización de terrenos particulares o para la comercialización (agua, luz, gas, cloaca)

SERVICIOS
-Limpieza de terrenos
-Nivelación
-Excavaciones
-Desmontes
-Zanjeos
-Retiro de escombros
-Arreglo de caminos




EJECUTAMOS TU PROYECTO METALMECÁNICO CON LA ALIMENTACIÓN ELÉCTRICA Y AUTOMATIZACIÓN
Metalúrgica Industrial
Sist. de Conducción:
De aguas (limpia y residual)
De polvo y virutas (industria maderera)
Soldadura Láser
TECNOMETAL
Metalmecánica para sistemas de agua
Metalúrgica Industrial
Servicio de Reparación:
Montajes Metalmecánicos
Electrobombas
Servicio de Alineación láser de ejes
Pantógrafo por corte plasma y oxicorte
Av. Francisco de Haro 5143
(Posadas, Misiones)
+549 376 4450591
www.tecnometalmisiones.com.ar


Konstruya
Líderes en Construcción en Seco
S.A.
DISTRIBUIDOR OFICIAL KNAUF
Maipú 1945 - Pdas. Mnes. Tel/Fax: 0376 - 4596373
konstruya@konstruya-pos.com.ar
KNAUF
PLACAS DE YESO
AMF
Cielorrasos de fibra mineral
CLEANEOAKUSTIC
Knauf Diamant
weber
weber.pral monocapa
Revoques Manuales y Proyectables
hazen
Película Protectora OVERLAY
Lámina Decorativa especialmente impregnada
Placa Base HDF
Lámina de Contracción Balanceadora
PISOS FLOTANTES NATIVE
PISO LAMINADO
Superboard®
Superboard ST
Superboard EP MAX
Barbieri
PERFILES PARA CONSTRUCCIÓN EN SECO
CIELOS Y REVESTIMIENTOS DE PVC
PERFILES ESTRUCTURALES DE ACERO GALVANIZADO
NUEVOS
Drywall
atenneas
CORNISAS
ADHESIVOS
ROSETAS
ROSETONES

ferreteria industrial aguilar
Sociedad Anónima
Husqvarna
BLACK PANTHER

MÁQUINAS PARA CONSTRUCCIÓN

CORTADORA DE HORMIGÓN
VIBROAPISONADOR
PERFORADORA DE HORMIGÓN





/FERRETERIAINDUSTRIALAGUILAR
Hacemos envios a todo el país!

Cel 3764-315754 /Tel 0376 445-6333
Uruguay Nº 4852 / AV. Quaranta Nº 2829
Posadas Misiones / www.ferreteriaaguilar.com.ar

DEKKO MISIONES
Escaneá y seguinos
@DEKKOMISIONES



Contamos con lo último en Pisos flotantes Residenciales, comerciales e industriales, Revestimientos, Césped sintético, Deck y Perfiles WPC, Empapelados nacionales e importados y Cortinas fabricadas a medida (Roller, Bandas verticales, Americanas, Zebra, Etc.)



Avenida Tucumán 496 / Oberá (3360) – Misiones / Tel.: 3755-349817

EXPERTOS EN CONSTRUCCION
ALQUILERES
LO QUE NECESITAS





AlquiMAC
REPARACIÓN Y ALQUILER DE HERRAMIENTAS
LLAMANOS
3764 62-1840



Ing. Lazarte Construcciones SRL



Bermúdez 1848 - Tel/fax: 0376 - 4424251 - 4437787 - 154690306
blanginolazarte@gmail.com - 3300 - Posadas - Misiones

AISLACIÓN TÉRMICA Y ACÚSTICA

EcoAislaciónPosadas

AISLACIÓN SUSTENTABLE

Nos dedicamos a la fabricación de aislante térmico y acústico a base de fibra de celulosa reciclada.











ea.posadas

Contacto: 3764 242565

www.ecoaislacionesposadas.com

Arq. ROBERTO ADRIÁN MARTÍNEZ

Coronel Álvarez 1533
376 4902627
376 4607719
Posadas Misiones

-Alquiler de Bobcat con pala
-Martillo hidráulico
-Trompo hormigonero
-Rodillo pata de cabra vibrador
-Rodillo liso vibrador
-Macheteadora 1,50
-Retro excavadora sobre orugas metálicas
-Retroexcavadora sobre orugas de goma
-Hoyadora/pilotes
-Compresor con martillos neumáticos
-Escarificador















Cubik
IDEAS CONSTRUCTIVAS
¡Hacemos realidad tus ideas!
Diseño y Fabricación de
Muebles a Medida y Estándar
Muebles de Cocina, Placares, Rack de TV
3764 655 833 | 3764 333 034
/CUBIKMISIONES
Av. Chacabuco 3994





ESTRUCTURAS
PATOLOGIA ESTRUCTURAL
CARLOS ALBERTO PERESSON
INGENIERO MP 1735
peressoncarlosalberto@gmail.com
Cel.: 154764109

CONSUL MAP
Arquitectura - Ingeniería
Pablo Martínez Pires
Ingeniero Civil - Mat 1911
Tel. 3754 462498 / 3764 628800
consulmap24@gmail.com

RESEK CONSTRUCTORA
www.constructoraresek.com
info@constructoraresek.com
@constructoraresek
+54(376)154639809

LEGA S.R.L.
Corte y Plegado de chapas





- Cálculo, Fabricación y Montaje de estructuras metálicas,
- Tinglados, Galpones, Techos y Aberturas metálicas.
- Patología estructural

Gdor Barreiro Nº 3367 - Tel.: 0376 4429663
E-mai: julioalutz@hotmail.com - Posadas Misiones

arquitectura del norte
@premoldeados arqdelnorte
Posadas, MISIONES
Av. Aguado 5768
Arquitectura, Constructora & Inmobiliaría

Premoldeados
Cámara de Inspección y Registro
Cámara Séptica // Poste Olímpico y Recto // Pileta para lavadero
Mesada con bacha de acero inoxidable
Pilar de luz monofásico/trifásico
Losetas lisas y antideslizantes
Ladrillo block de cemento
Pasteros de Hormigón // Macetas para jardín // Rollo alambre tejido

Arquitectura
Proyectos // Remodelaciones
Interiorismo & Paisajismo
Piscinas // Cabañas
Viviendas Industrializadas de madera
Dirección de Obra
Documentaciones Municipales
Asesoramientos

Servicios
Movimiento de suelo
Alquiler de equipos // Autoelevador
Minicargadora con Implementos
Vibroapisonador // Camión Volcador

Inmobiliraria
Casas // Departamentos // Chacras
Terrenos // Tasaciones Urbanas y Rurales // Ventas // Administración de Alquileres // Asesoramiento
Contrato de Alquileres



376 - 4640915 // 376 - 250567

medrArq
arquitectura & construcción
Arq. Alejandro Bejuk & ASOCIADOS
+376 442 9210 / +376 462 8397
AV ROCA 406- 1° PISO Posadas-Mnes
infomedrarq@gmail.com
medrarq

INGELECT
PROYECTOS ELECTRICOS

OBRAS ELÉCTRICAS CON LLAVE EN MANO

INSTALACIONES DE LINEAS DE BAJA Y MEDIA TENSIÓN AÉREAS Y SUBTERRÁNEAS

VENTA DE MATERIALES ELÉCTRICOS CON MONTAJES E INSTALACIÓN DE SISTEMA DE ENERGÍA SOLAR TÉRMICA Y ELÉCTRICA

CONSULTORÍA, DISEÑO & INSPECCIÓN DE PROYECTOS DE INGENIERÍA ELECTROMECÁNICA








Oficina
Alemania 2235. Posadas, Misiones.
Depósito/Taller
Itati y Colectora Ruta 12. Garupa, Misiones.
Ingelectsrl@gmail.com
(03764)457303
www.ingelectsrl.com

AISLACIÓN con POLIURETANO para viviendas

PURPIR
PROTECCION Y AISLAMIENTOS

EXTRACTORES EÓLICOS para ventilación ecológica




Ahorrá energía y solucioná problemas de temperatura, filtraciones y condensación con un sólo **producto impermeabilizante.**

Mejoran la ventilación.
Extraen el aire caliente.
Eliminan gases y olores.

Calle 226 Nº 2225, Miguel Lanús - Mnes. Tel: 3765 09-2702 www.purpir.com.ar
contactopurpir@gmail.com @purpircarrozadosyaislamientos @purpirmisiones

FABRICANTES DE FURGONES PAQUETEROS
FURGONES TÉRMICOS | CARROZADOS

Topadora
Hormigón Elaborado

VENTA DE HORMIGÓN ELABORADO
Entrega programada en obra, servicio de bombeo, laboratorio propio, asesoramiento prof. en obra, garantía y calidad.
Consultar zonas de cobertura.

Solicitar presupuesto:
(3755) 66-7747 | 30-7048 | 41-3992

GESTION DE LA CALIDAD
RI-9000-17155

TOPADORA S.A.S. - TOPADORA HORMIGÓN ELABORADO

Posee un Sistema de Gestión de la Calidad que cumple con los requisitos de la norma: IRAM - ISO 9001:2015 Cuyo alcance es: Desarrollo, elaboración, transporte y entrega de hormigones elaborados desde Planta Oberá.

Planta elaboradora:
Ruta Provincial 103, km 50 - (3360) - Oberá
Pcia. de Misiones - Rep. Argentina

SOLUCIONES CREATIVAS PARA TU NEGOCIO

GRÁFICA Pitahaya
3764-876461
Av. Francisco de Haro 5153
graficapitahaya

VIDRIERAS
GIGANTOGRAFÍAS
PLOTEO VEHÍCULAR
LETRAS CORPÓREAS
DISEÑO GRÁFICO
y muchas cosas más.

full paint
Formuladas para climas exigentes



conocé más de nuestros productos

Fabrica y comercializa:
Pinturas Misioneras

Sucursales en
Posadas | Oberá
Iguazú | Eldorado

(376) 4663334 pinturas-misioneras.com.ar @pinturasmisioneras

Muebles
del Angel

FABRICA Y DISEÑOS PROPIOS DE MUEBLES A MEDIDA



Proyectos a medida
Muebles a medida
Cortinas para el control solar
(Linea Sunset)
Sofas y comedores de linea

Lo acompañamos durante la vida de nuestros productos

Colon 1446 (c/ Belgrano)
www.mueblesdelangel.com
info@mueblesdelangel.com
0376-4437204
0376-4872077

RHEMA INDUSTRIAL
MONTAJES Y MANTENIMIENTO

- Reparación y Mantenimiento de Calderas
- Andamios - Pintura Industrial
- Aislaciones Térmicas
- Fabricación y Montaje de Cañerías
- Servicios de Hidrogrúa
- Obras civíles
- Fabricación y Montaje de Estructuras Metálicas

ventas@rhema-industrial.com | Rio Uruguay 393 – Pto Esperanza, Misiones | 3751 572718 | @rhema.industrial

NORDESTE
INGENIERÍA

Instalaciones eléctricas. Consultoría, proyecto y dirección de obra en baja-media tensión avalados por Energía de Misiones. Tableros eléctricos.

Obras Civiles. Proyecto, dirección técnica y construcción de todo tipo de obras.

Mobiliario escolar estandarizado y a medida. Nivel inicial, primario y secundario.

Calle 44B 8455 - Posadas, Misiones
ingenieriadelnordeste@gmail.com
nordeste.ingenieria
376 4379898

EMPRESA
CONSTRUCTORA
ABAMARTIN
Siempre pensando en la calidad

José Ingenieros N°640
03755 423688

Listado de Precios de Materiales

1 Elementos de seguridad e higiene y herramientas. 2 perforación y estudio de suelos. 3 ensayo de hormigón. 4 alquiler de equipos y movimientos de tierra. 5 Aceros. 6 Áridos. 7 Cales y Cementos. 8 Hormigón Elaborado. 9 Aditivos para Hormigones. 10 Aislaciones. 11 Juntas de Dilatación. 12 Mamposterías. 13 Prefabricados de Hormigón. 14 Cielorrasos y Tabiques. 15 Bloques para Losas. 16 Adhesivos. 17 Maderas. 18 Cubiertas de Techos. 19 Aberturas. 20 Cortinas / persianas. 21 Herrajes. 22 Pisos. 23 Zócalos. 24 Revestimientos. 25 Mármoles, granitos, piedras naturales. 26 Molduras. 27 Instalaciones contra incendio. 28 Instalaciones eléctricas. 29 Instalación de Gas. 30 Sanitarios. 31 Internet, telefonía, Alarmas. 32 Televisión satelital. 33 Acondicionadores de Aire. 34 Rejillas de ventilación. 35 Extractores baños, cocina. 36 Extractores Eólicos c/colocación. 37 Piletas de Natación accesorios. 38 Calefacción. 39 Pinturas y accesorios. 40 Decoración. 41 Vidrios y espejos. 42 Ploteo de planos. 43 Parquización. 44 Alquiler de Camioneta. 45 Ascensores/Montacargas / 46 combustibles.

Los precios indicativos promedios publicados, fueron consultados del **01 AL 07 DE JULIO DE 2026 /** DOLAR. COMPRA **$ 1.460** - VENTA **$ 1.510**

SUMARIO

PAG 6 Costos unitarios.
PAG 17/30 Precios de Materiales, Sumario, UOCRA.
PAG 33 Colegio de Arquitectos de Misiones.
PAG 34 Cómputo y presupuesto de vivienda.

Tabla Salarial convenio 76/75

a) aumento en el mes de JUNIO 2026 de 2,1% se aplicará sobre los básicos vigentes al 31 de mayo del 2026 con más la incorporación por absorción de una fracción de la SUMA NO REMUNERATIVA , correspondiente al mes de mayo de 2026

b) aumento a partir del mes de JULIO de 2026 del 2% que se aplicará sobre los salarios básicos vigentes al 31 de junio del 2026

c) aumento a partir del mes de AGOSTO de 2026 del 1,9% que se aplicará sobre los salarios básicos vigentes al 31 de julio del 2026

con más la incorporación por absorción de una fracción de la SUMA NO REMUNERATIVA , correspondiente al mes de julio de 2026 La totalidad de los porcentajes previstos son acumulativos.

Establece el pago mensual de carácter no remunertivo pagaderos en el mes de JUNIO 2026

Oficial Especializado	$ 63.300
Oficial	$ 58.300
Medio Oficial	$ 53.400
Ayudante	$ 50.300
Sereno	$ 50.300

Establece el pago mensual de carácter no remunertivo pagaderos en el mes de JULIO 2026.

Oficial Especializado	$ 72.900
Oficial	$ 67.100
Medio Oficial	$ 61.500
Ayudante	$ 57.900
Sereno	$ 57.900

JUNIO 2026

Categoría	ZONA "A" Salario Básico
Oficial Especial	6.666
Oficial	5.703
Medio Oficial	5.270
Ayudante	4.851
Sereno	881.193

JULIO 2026

Categoría	ZONA "A" Salario Básico
Oficial Especial	6.800
Oficial	5.817
Medio Oficial	5.375
Ayudante	4.948
Sereno	898.817

AGOSTO 2026

Categoría	ZONA "A" Salario Básico
Oficial Especial	7.420
Oficial	6.348
Medio Oficial	5.866
Ayudante	5.399
Sereno	980.858

LOS PRECIOS PUBLICADOS SON SOLAMENTE REFERENCIALES. SURGEN DE VALORES PROMEDIOS EN COMERCIOS LOCALES CONSULTADOS. La Obra Analizada son valores referenciales de una obra tradicional.

Arq. Fernando Salerno Forés
M.P. 3183 / Editor

Registrada por el INPI Resolucion N° 3599754

CONTACTOS: *Celular: 03764217242*
E-mail: fersalfor@gmail.com

Registrada por el INPI. Resolución N° 3599754



1-Seguriad e Higiene

1.1 elementos de seguridad e higiene

Cono 70 cm c/ref y base mod econo 2071/R2	16.387,04
Cono Baliza UCU base de goma 75 cm rígido c/ 1 ban refl	21.045,00
Malla faena naranja x rollo yardas-45 mts	26.867,45
Cabo vida cinta PL. 2 mts regulable (mosquetón de 18mts)	40.770,00
Cartel Precaución hombre trabajando 50 x 70 cm	9.862,79
Arnes anticaída de Pascale con cola de amarre	101.013,76
Cinta peligro rollo 200 mts	4.258,21
Casco Libus milenium amarillo s/arnes	6.594,00
Arnes Libus milenium prensa nuca	4.732,00
Capa amarilla lluvia ombu	19.687,11
Guantes soldador esab Heavy Duty Black	17.060,01
Botin Pampero P91 DN bidensidad c/p negro	88.839,21
Botín Ozono Ombu p/acero negro	91.579,86
Pantalon Ombu beige	27.639,49
Camisa Pampero beige	23.324,57
Camisa Ombu beige	26.237,48
Guante latex corto	2.876,15
Guante latex negro flocado	799,71
Guante canor descarne americano corto	3.229,14
Protector auditivo quantun autiexpansible	812,00
Bota de goma Ombu	31.240,34
Cinturon Liniero Delta Plus 3P anclajes	142.755,40
Anteojo Eco line gris Libus	1.848,00
Anteojo Eco line transparente Libus	1.848,00
protector auditivo Libus	45.150,00

1.2 Herramientas

Andamio Sorrento 2"-3 mts. Cuerpo completo	378.164,40
Caballete Metal Sorrento (1,20-2,00 m)	123.306,60
Escalera aluminio articulada Black Parther 4x4	198.273,60
Escalera Pintor 8 escalones 2,40 m	96.030,41
Escalera Alum. Familiar BP/Botafogo 5 esc. 120 kgr	74.661,30
Balde de albañil plastico x unidad	3.870,06
Barreta saca clavo Black Panther 70 cm BP-BT 18 mm	16.728,60
Bomba Czerweny Z2 220V. 1 HP	400.088,40
Carrrito hormigonero 180 Lts c/ rueda H° Polo	838.334,66
Carretilla Sorrento L80 r/comp chapa 18 rueda 400x	189.565,40
Cinta Métrica evel 10m Retroblok	33.315,55
Amoladora angular 5" Dewalt DWE4214	257.267,59
Amoladora angular 7" DeWalt Super Pitbull DWE497	414.995,47
Cortadora Cerámica Zonta ZS64 64 cm C/Tronzador	448.852,49
Cortadora Cerámica Rubi Star 63 Platinum c/carton	246.210,88
Soldadora Lusqtoff inverter iron black-300	537.389,60
Taladro Percutor Dewalt 800w 13mm 800W DW508S-AR	211.217,64
Sensitiva Lusqtoff CM-14K 14" 2000W	182.711,20
Compresor Lusqtoff 50 L 2,5 HP 50L C/KIT LC-2550BK	305.240,20
Hidrolavadora Karcher HD 585 Profesional	1.196.174,84
Rotomartillo DEWALT D2533K 26mm-2.6 J DDS Plus	292.023,98
Motoguadaña Black Panther 520CG 52cc	197.670,90
Generador Black Panther BP-GE8000 A.Elect.c/ruedas	1.251.793,20
Aparejo electrico Black Panther 500-1000Kg 6-12 Mt	564.582,90
Dobladora p/hierro 12mm a 16mm. C/palanca regulable	156.993,40
Cuchara albañil Biassoni N° 7	19.073,97
Cucharin albañil Biassoni N° 5.1/2	18.712,77
Tenaza Biassoni armador A-225 medio corte	22.279,39
Pala ancha Biassoni acero forjado	53.361,51
Pala ancha Biassoni empuñadur naranja	21.955,17
Pala punta Biassoni acero forjado	53.361,51
Pala punta Biassoni estampada emp naranja	20.729,25
Machete Biassoni laminado 20"	23.760,80
Llana dentada Biassoni 10 x10 cabo madera	13.588,54
Llana lisa Biassoni 300 mm	13.716,85

Escuadra albañil Biassoni 30 mm	9.464,05
Pico Biassoni Pta-Pala 75mm con cabo	68.432,01
Nivel aluminio EVEL 60 cm	22.688,99
Maza octogonal Black Panther 2000g cabo madera	21.403,20
Corta hierro x 35 cm Gherardi	15.768,00
Hormigonera Sorrento L- 130 MIX	1.268.385,00
Hormigonera de volteo L-400 sorrento c/ motor monof. Rue. vulc.	3.302.694,00

2-Perforación estudio Suelo

Perforaciones a napa de agua 4"½ + encamisado- ml	121.000,00
Electrobomba c/accesorios para 100 metros profundidad	1.500.000,00

3-Ensayo de hormigon

2 probeta- gl	100.000,00

4-Alquiler de equipos y de movimiento de tierra

Contenedor - día	80.000,00
Motoniveladora - 215 hp hs	228.072,00
Pala cargadora frontal cap. 2 y1/2 m3 - hs	156.330,00
Retroexcavadora cap 1,25 m3 - hs	107.100,00
Compactador con pata de cabra/liso hs	126.942,00
Minicargadora	89.356,00
Minicarg con acces(rodillo vibro liso,vibro pata de cabra, escarificador, cuchil nivel)	103.103,00
Minicargadora con martillo hidráulico	123.728,00
Miniexcavadora 3,5Tm sobre orugas	102.685,00
Miniexcavadora 3,5Tm sobre orugas con martillo hidraulico	123.723,00
Miniexcavadora 3,5Tm sobre orugas con hoyadora	123.723,00
camion volcador 14 m3 - hs	109.293,00
camion volcador batea 21 m3-hs	163.280,00
Camión atmosférico 8.000 lts. - hs	120.000,00
baños químicos x mes	160.000,00

5-Aceros

5.1 Hierros x barra de 12 m

Alambron N° 16	3.818,25
Barra torcinada x 6,0mm	6.495,46
Barra torcionada x 8,0mm	11.230,92
Barra torcionada x 10 mm	17.535,22
Barra torcionada x 12 mm	25.074,12
Barra torcionada x 16 mm	44.058,70
Barra torcionada x 20 mm	68.876,56
Barra torcionada x 25 mm	107.358,22
Barra redonda lisa x 6 mm	6.566,86
Barra redonda lisa x 8 mm	11.478,23
Barra redonda lisa x 10 mm	17.929,31
Barra redonda lisa x 12mm	25.068,60
Barra redonda lisa x 16 mm	44.565,69
Barra redonda lisa x 20 mm	69.669,15

5.2 Clavos y alambres

Cabeza de plomo 63,5 mm - 100 unid	13.680,31
Cabeza de plomo 101,6 mm - 100 unid	21.792,75
Punta París 2,87 x50,8 mm - kg	4.295,02
Punta París 2,51 x 38,1 mm - kg	4.656,64
Punta París 2,2 x 25,4 mm - kg	4.778,17
espiralado 2,2 x 25,4 mm - kg	6.778,36
espiralado 2,51 x38,1 mm - kg	6.249,55
espiralado 2,87 x 50,8 mm - kg	6.248,37
alambre recocido N° 9 kg	3.630,33
alambre con concertina C45 450 mm x 10	97.287,15
alambre con concertina S30 300 mm x 10	43.137,37
alambre galvanizado N° 14 kg	3.834,05
alambre galvanizado N° 16 kg	3.980,68
alambre rollo de puas 1,65 mm 500 mts	199.900,00

5.3 Tejidos para cercos 10 m - un -

Tejido romboidal 150- 63- 14,5 /10mts.	90.000,00
Tejido romboidal 150- 76- 14,5 /10 mts.	58.737,54
Tejido romboidal 180- 63- 14,5 /10 mts.	101.058,00
Tejido romboidal 200- 76- 14,5 /10 mts.	86.944,00

5.4 Planchuelas perforadas x 6m

planchuelas 25,4 x 4,8mm perf red 9,5 mm	21.937,19
planchuelas 31,7 x 4,8mm perf red 12,7 mm	28.080,57
planchuelas 25,4 x 4,8mm perf red 12,7 mm	21.213,97

5.5 Mallas electrosoldadas 6x 2,4

Q 131 150 x 150 x 5	90.570,30
R 131 150 x 150 x 5	72.480,73
Q 188 150 x 150 x 6	133.518,77
Q 335 150 x 150 x 8	242.087,10

5.6 Caños estructurales cuadrados x 6 ml

10x10 mm x 0,9 mm	5.900,81
20x20 mm x 1,2 mm	13.478,86
30x30 mm x 1,2 mm	20.802,90
40x40 mm x 2 mm	40.338,40
50x50 mm x 2mm	49.495,20
60x60mm x1,6mm	53.596,26
80x80mm x2mm	81.389,91
100x100mm x 2 mm	103.821,40

5.7 Caños estructurales rectangulares x 6 ml

10x20mm x 1,2 mm	10.228,63
15x20mm x 1,2 mm	11.075,14
20x40mm x 1,2 mm	21.434,01
20x50mm x 1,2 mm	24.052,67
30x60mm x 1,2 mm	31.596,54
40x50mm x 1,2 mm	32.673,96

5.8 Caños estructurales redondos x 6 ml

1/2" x 1,25mm	7.566,24
5/8" x 1,25mm	8.769,03
3/4" x 1,25mm	9.014,96
7/8" x 1,25mm	11.750,69
2" x 1,6 mm	35.874,95
3" x 1,6 mm	54.745,09
5" x 2 mm	107.009,36

5.9 Planchuelas de 6m

planchuelas 15,9 x 3,2mm	7.808,21
planchuelas 38,1 x 3,2mm	17.015,85
planchuelas 50,8 x 3,2mm	22.612,77
planchuelas 22,2 x 3,2mm	10.063,74
planchuelas 50,8 x 4,8mm	32.217,53
planchuelas 76,2 x 4,8mm	71.045,02

5.10 Hierros T Ángulos y Perfiles

T 22,2 x 22,2 x 3,2 mm - 6 ml	21.636,60
T 50,8 x 50,8 x 4,8 mm - 6 ml	79.983,24
L 38,1 x 38,1 x 3,2 - 6 ml	27.747,20
L 50,8 x 50,8 x 6,4 - 6 ml	71.229,65
I.P.N 80 mm - 6 ml	94.492,38
I.P.N. 100 mm - 6 ml	131.799,50
U.P.N. 80mm - 6 ml	137.932,80
U.P.N. 100 mm - 6 ml	169.929,64
U.P.N. 120 mm - 6 ml	213.334,95
C 80 x 40x 15 x 1,6mm - 12 ml	76.674,76
C 80 x 40x 15 x 2,0 mm - 12 ml	84.483,06
C 80 x 50 x 15 x 1,6mm - 12 ml	84.314,35
C 80 x 50x 15 x 2,0 mm - 12 ml	95.327,16
C 100 x 50x 15 x 1,6mm - 12 ml	91.479,79
C 120 x 50 x15 x 1,6mm - 12 ml	99.434,56

5.11 Zinguería y chapas - ml -

Canaleta chapa galv. nº 25 des. 0,30m	10.700,00
Canaleta chapa galv. nº 25 des. 0,40m	13.900,00
Canaleta chapa galv. nº 25 des. 0,60m	19.850,00
Cenefas chapa galv. N° 30 des. 0,25m	4.800,00
Cumbreras chapa nº 30 des. 0,30m	6.500,00
Sombrerete diám 75 mm ch nº 30 - un	18.150,00
Sombrerete diám 110 mm - un	23.595,00
Embudo redondo diám 100mm - un	9.075,00
Babetas chapa galv. N°30 des. 0,25	4.800,00

5.12 Chapas lisas Galvanizadas - un -

N° 0,9	1x2m	40.469,09
N° 0,7	1x2m	32.267,09
N° 0,3	1x2m	16.202,17

5.13 metal desplegado 1 x 3

250- 16- 20	74.248,76
450- 30- 30/ 1,50 x 3	149.273,89
330- 30- 30/ 1,50 x 3	246.323,95

5.14 Chapas lisas Gruesas Laminado en caliente un -

1/8 " 1,5 x 3	285.491,39
3/16 " 1,5 x 3	420.410,50
1/8 " 1,5 x 6	570.602,50
3/16 " 1,5 x 6	840.813,81
1/4 " 1,5 x 6	1.118.555,58
1/4 " 1,5 x 3	559.277,79
1/2" 1,5 x 3	1.135.040,05

5.15 Chapas Negra Laminado en frio

1,6	1 x 2	73.133,10
0,90	1 x 2	41.508,75
1,25	1 x 2	57.135,23
0,56	1 x 2	26.698,66

laminado caliente

2,5	1,02 x 2,00	96.003,46
2,5	1,24 x 2,44	138.223,76
2	1,24 x 2,44	78.139,17
1,6	1,02 x 2,44	112.559,51

Chapas Antideslizante

Chapa antidelizante 3,20 x1245 x 2440	274.385,37
Chapa antideslizante 4,75 x 1500 x 3000	508.622,77
Chapa antideslizante 3,20 x 1245 x3000	317.491,32
Chapa antideslizante 3,20 x 1245 x3000	634.982,66
Chapa antideslizante 6,35 x 1500 x3000	602.878,00
Chapa antideslizante 6,35 x 1500 x6000	1.205.756,00
Chapa antideslizante 4,75 x 1500 x6000	1.082.864,61

chapas perforadas

redonda trabada 1.75-2.8	1 x 2	0.90 esp.	121.000,00
redonda en fila 5-12	1 x 2	0.90 esp.	120.000,00
tajo fila al ancho 1.5-20	1 x 2	0.90 esp.	130.000,00
trebol mediano	1 x 2	0.90 esp.	115.000,00
persiana en filas	1 x 2	0.90 esp.	120.000,00
estructural cuadrada 15-40 no perforada	1 x 2	1.25 esp.	135.000,00

celerity group

Construimos FUTURO

VENTA CONSULTIVA
Y ACOMPAÑAMIENTO
TÉCNICO EN OBRA

INGENIERÍA - ARQUITECTURA - MATERIALES



BRIMAX | EN EL NEA VENTA Y DISTRIBUCIÓN | neo materiales

celerity.group - TEL. 3764 207955 / 379 4353735 / 3755 636557 - POSADAS MISIONES

ELECTROLINEAS
MATERIALES ELÉCTRICOS

TODO PARA LA INDUSTRIA

- Artefactos de maniobra y de automatización.
- Cables subterráneos y preensamblados.
- Iluminación para construcción y alumbrado público.

y mucha más!



AV. CMTE. BUCHARDO 1929, POSADAS - MISIONES.

HORARIO DE ATENCIÓN
Lunes a Viernes de 8:00 a 17:00 / Sábados de 8:00 a 12:30 hs

TELÉFONOS
(0376) 445-1389 • (0376) 445-3734 • (0376) 445-4396

posadas@electrolineas.com.ar • Electro Lineas SRL


VILLALONGA INDUSTRIAL Y COMERCIAL
RUTA 12 KM. 11 Y 1/2 (por colectora)
VILLALONGA
VIVIENDAS INDUSTRIALIZADAS
MÓDULOS
COMERCIALES
TRANSPORTABLES
+54 9 3764 162607
www.villalongaindustrial.com.ar
villalonga_industrial
VillalongaIndustrialYComercialSrl


BERPEMAT
FERRETERÍA & CORRALÓN
BERPEMAT FERRETERÍA Y CORRALÓN
Todo para tus proyectos.. Al mejor precio.
✓Cemento, cal, arena, piedra
✓Herramientas
✓Pintura
✓Plomería
✓Electricidad
Stock permanente, asesoramiento, cotizaciones.
Av. Santa Catalina 3158 Posadas -Mnes
3764- 533486
/berpematsrl
Berpemat Ferretería y Corralon


Carlos Staciuk
EQUIPAMIENTO DE OFICINA
EQUIPAMIENTO INTEGRAL DE COCINA
ACCESORIOS CAJAS DE SEGURIDAD
EQUIPAMIENTOS DE COMERCIOS EN GENERAL
MAQUINAS DE OFICINAS
CORTINAS Y PERSIANAS
DETECTORES DE BILLETES
San Luis 2090, Posadas Misiones
Tel.: +54 376 4315248
ventas@carlosstaciuk.com.ar
www.carlosstaciuk.com.ar

+Aluminio+Vidrio+Diseño

BOLDU

Fábrica de **aberturas.**
Fachadas en **aluminio y vidrio.**

Venta de **perfiles y accesorios.**
Vidrios de **alta performance.**

Provisión e instalación en obra.
Asesoramiento técnico.

Planta Industrial: Facundo Quíroga 6485 / Posadas, Misiones.
376 4725560 / presupuesto@boldu.com.ar

www.boldu.com.ar
Boldu SRL boldusrl

6- Aridos

Arena gruesa - 6 m3	198.000,00
Arena m3 en bolsón	39.600,00
bolsa de arena	2.000,00
Binder - 6 m3	288.000,00
Tierra - 6 m3	125.000,00
Piedra partida para encofrado - 6 m3	277.200,00
m3 de piedra en bolsón	57.600,00
bolsa de piedra	2.350,00
Ripio sucio - 6 m3	125.000,00
Isocret, agregado liviano 170 lts	41.240,00

7- Cales y Cementos

Cal tipo andina 20 kgr	9.900,00
Cal viva tipo FGH - 25 kg	18.200,00
Cemento portland - 25 kg	9.890,00
Cemento de albañilería - 25 kg	9.800,00
Cemento blanco - 25 kg	85.200,00

8- Hormigón elaborado

resistencia H17 (300 kg cemento)	208.000,00
resistencia H-21 (330 kg cemento)	218.000,00
resistencia H-25 (400 kg cemento)	227.000,00
resistencia H-30 (400 kg cemento)	257.000,00
Servicio de bombeo hasta 15 m	500.000,00

9- Aditivos para Hormigones

Sika 3 acelerante de fragüe p/mortero- 20 kg-	92.165,85
Sika 3 acelerante de fragüe p/mortero-sin cloruro x 25 kg-	241.735,32
Sika Separol maderaDesmoldante p/ encofrados de madera- 200 lts-	3.754.317,05
Desmoldante p/ encofrados metálicos tipo Sika- 200 lts-	2.845.019,65
Sika grout 212Mortero p/anclaje y nivelación estructuras - 25 kg-	57.694,70
Sika dur 32 gel Adhesivo epoxi p/unir hormigón viejo a nuevo - 5 kg-	475.269,68

10- Aislaciones

10.1 Aislaciones Hidrófugas e impermeabilizantes

Sika 1 Hidrof.Tipo ceresita x 5 kg sachet	12.730,87
Sika top seal 107 flex	105.147,21
Sika 1 Hidróf. - 200 kg	287.686,41
Sika monotop 107 Impermeabilizante cementicio listo p/usar - 25 kg-	67.587,26
Ska Guard 700 S- 20 lt-	624.853,30
Sika Guard Impermeabilizante incoloro para ladrillos - 20 lt-	402.685,75
Sika fill tapagot Sellador incoloro p/goteras y filtraciones - 5 lt-	64.192,59
Revest. fibrado impermeable p/ techos tipo Sika- 20 kg-	277.648,12
Inartol infiltración x 10 lts.	43.038,01
ROLAC PL CUB HR. 38 x 14.4 m2	115.293,86
Emulsión asfáltica inertol tech x 18 lts	94.777,70
Weber Pintura Asfáltica x 18 lts	122.906,55
Megaflex no Crack Alum x 35 kgr	76.335,11

10.2 Aislaciones Térmicas e Hidrófugas/b tejas y chapas

alumair doble 30 mm - burbuja diam. 30 - 30 m2	180.669,00
alumair simple 30 mm - burbuja diam. 30 - 30 m2	153.117,00
alumair doble 10 mm - burbuja diam. 10 - 40 m2	222.272,00
alumair simple 10 mm - burbuja diam. 10 - 40 m2	183.081,00
alumair doble 30 mm - burbuja diam. 30 - 60 m2- L. fuego	455.532,00
alumair simple 30 mm - burbuja diam. 30 - 60 m2- L. fuego	303.688,00
air tech doble 10 mm - burbuja diam. 10 - 30 m2	147.872,00
air tech simple 10 mm - burbuja diam. 10 - 30 m2	118.033,00
aislamax bajoteja 1 x20 esp'uma simple 2mm	18.925,00
aislamax espuma doble aluminio 5mm 1 x 20	79.782,00
aislamax doble aluminizada 1mm 1 x 30	97.790,00
isotex lana de vidrio 50mm plata 1,20 x 16 m	217.621,00
malla sosten 10 x 10 2 x 50 mts	97.224,00

10.3.1 Aislaciones Térmicas y acústicas

ROLAC PL CUB HR. 50 x 14.4 m2	126.993,71
Espuma de poliuretano 25 mm x m2 (limpieza chapa mas mordiente)	45.000,00
Pintura aislante reflectante del calor. (nanopintura ecilógica) 20 litros	201.600,00

10.3.2 Entrepiso

Acust R 70 x 15 6m2	137.548,59
placa fibrocemento alta dens.para pisos (1,20 x 2,40)m x 15 mm	113.020,05

10.3.3 Cielorraso

placa desmontable0,61 x 1,22	22.400,78
placa desmontable0,61 x 0,61	11.200,39

10.4 Aislación Ignífuga (retardante de llamas)

Alumair linea fuego burbuja de 30 mm cubierto con lamina de aluminio 60m2	303.688,00

11- Juntas de Dilatación

Asfalto sólido en trozos - 1 kg	5.641,00
Sellador elástico monocomponente poliuretano- salchicha x600 cc	67.462,15
Sika sellavial x 20 kg pan	673.616,75
junta premoldeada x 4,50 m	47.382,91
Base poliuretano tipo Sikaflex 1A Gris 310 cc - cartucho	46.755,65
Telgopor 15mm plancha de 1x2m - un (baja densidad)	5.878,00
Telgopor 20mm plancha de 1x2m - un (baja densidad)	7.835,00

12- Mampostería

Ladrillos

Comunes - millar	200.000,00
Comunes vista - millar	230.000,00
Prensados vista - un	400,00
tejuelas refractarea pack de 10 unidades	16.000,00
ladrillo de vidrio 0,19x 0,19 x 0,8 transp. - un	9.000,00

12.2 Cerámicas - un -

0,8x18x25 6 tubos	428,00
12x18x25 6 tubos	515,00
18x18x25 9 tubos	749,00
18x18x25 16 tubos portante	860,00
18x18x25 U encaden.	900,00
12x18x25 U encaden.	550,00

12.3 Boques Celular Curado en Autoclave H.C.C.A Sist Retak - un -

Tabiques interiores 50x25x7,5cm	3.536,58
Tabiques interiores 50x25x10cm	4.715,43
Tabiques interiores 50x25x12,5cm	5.894,30
Tabiques interiores 50x25x15cm	7.225,53
Tabiques interiores 50x25x17,5	8.405,54
Tabiques interiores 50x25x20cm	9.675,60
Ladrillo "U" Retak 15x25x50	8.828,98
Ladrillo "U" Retak 17,5x20x50	10.324,72
Ladrillo "U" Retak 20x20x50	11.675,02
Bloque "O" 15x20x50	7.738,49
Bloque "O" 17,5x20x50	8.598,33
Bloque "O" 20x20x50	10.318,00
Mortero adhesivo retak - 30 kg -	32.874,19
Revoque fibrado retak - 30 kg -	41.976,81

12.4 Placas Cementicias - un -

para cielorrasos borde recto 6 mm- 1,20 x 2,4	48.179,18
para paredes borde - 8 mm - 1,20 x 2,4	64.350,83
para paredes borde recto 10 mm - mm - 1,20 x 2.4	75.636,50
para entrepisos de borde recto- 15 mm- 1,2 x 2,4	113.020,05

13- Prefabricados de Hormigón

13.1 Losa 0,30 cm ancho, 0,12 alto - unid. Hormicon. S.R.L.

1.0 m x 0,30m ancho x 0,12m alto	13.652,43
2.0 m x 0,30m ancho x 0,12m alto	27.304,86
3.0 m x 0,30m ancho x 0,12m alto	40.957,29
4.0 m x0,30m ancho x 0,12m alto	58.230,04
5.0 m x 0,30m ancho x 0,12m alto	81.354,35

13.2 losa - 0,60 cm ancho 0,12 alto unid. Hormicon. S.R.L.

1,0 m 0,60 m ancho x 0,12m alto	24.806,21
2,0 m 0,60 m ancho x 0,12m alto	49.612,42
3,0 m 0,60 m ancho x 0,12m alto	74.418,63
4,0 m 0,60 m ancho x 0,12m alto	99.224,84
5,0 m 0,60 m ancho x 0,12m alto	144.873,30
6,0 m 0,60 m ancho x 0,12m alto	187.939,62

13.3 premoldeados

Postes olímpicos 0,12x0,12x2,80	18.150,00
Postes olímpicos 0,10x0,10x2,40	16.480,00
Pilar luz monofásica c/ caja sin caño	197.306,00
Pilar luz trifásica c/caja s/caño	225.951,00

13.4 Viguetas Pretensadas

vigueta pretensada x 3,2 ml	19.745,86
vigueta pretensada x 3,6 ml	22.735,03
vigueta pretensada x 4,0 ml	26.432,18
vigueta pretensada x 5,0ml	41.546,35
vigueta pretensada x 5,8 ml	58.648,06

14 - Cielorrasos y tabiques

14.1 Placas de yeso tipo knauf durlock - un -

Placa roca de yeso 12,5 mm 1,2x2,40m	23.144,52
Placa roca de yeso 9,5 mm 1,2x2,40m	21.360,18
Placa roca de yeso 7mm 1,2x2,40m	20.150,76
Placa roca de yeso resist. hum. 12,5mm	35.341,45
Montante acero galvanizado 69mm x2,60 m	7.237,16
Solera acero galvanizado 70mm	6.438,53
Cantonera de chapa galvanizada x 2,60 m	3.186,11
placa exsound perforadas 1,20 x 2,40	203.668,43
Masilla lista para usar - 32 kg	59.594,53
Cinta microperforada x 150 mt	13.764,96
Placa roja ignífuga 12,5 mm 1,2x2,40	31.079,61
Cielorraso junt tom placa 9,5 mm estr, 35 mm int.	17.930,88

14.2 Sist.PVC UNIDAD LINEAL. S/ COLOCACIÓN

Vainillas lineales PVC 200x13 mm doble blanco	29.960,00

15 - Bloques para losas - cerámicos y telgopor - un -

telgopor- 0,10x0,42x1,00	5.100,00
telgopor- 0,12x0,42x1,00	6.100,00
telgopor- 0,165x0,42x1,00	8.600,00

16 - Adhesivos

16.1 Para pisos y revestimientos

Klaukol rapribrick x 25 kgr	29.493,02
Sika ceramico imp - 25 kg	19.884,52
Sika porcelanatto - 30 kg	23.652,96
Pastina clasica bolsa x 2 kgr	7.727,06
pastina para porcelanato 2 kgr	15.070,55

16.2 Para alfombras y psios de goma

adhesivo de contacto tipo fortex 1 lt	12.800,00

16.3 Para pisos vinílicos

adhesivo de contacto tipo fanatite 330 gr.	14.397,00
adhesivo de contacto tipo fanatite1kgr	36.200,00


PETRA
SANITARIOS
DISEÑO PREMIUM
TENDENCIA ACTUAL
CALIDAD Y CONFORT
VALOR ACCESIBLE
LAS IMAGENES SON ILUSTRATIVAS
AHORA CONSTRUCCIÓN
12
CUOTAS
Brasil
CERÁMICAS
20 AÑOS

16.4 Para pisos de madera

Cola vinílica - 6 kg	45.455,00
Brea - 18 kg	96.947,00

17 - Maderas

17.1 tablas de pino - m2

Tablas de pino de 15 cm ancho 1" - m2	10.648,00
Puntales de 3" x3" - ml	2.384,00

17.2 tirantes por ml - hasta 5m -

de pino 2" x 5" sin cepillar	3.290,00
de pino 2" x 5" cepillado	3.585,00
de pino 2" x 5" impregnado	8.138,00
de pino 3" x 6" sin cepillar	5.893,00
de pino 3" x 6" cepillado	6.480,00
de pino 3" x 6" impregnado	13.078,00
clavadores 2"x2" pino - ml	1.065,00
Listón aislación 1/2"x2" pino - ml	518,00
Liston pino eliotti 1"x3" - ml	753,00
Liston pino eliotti 1"x4" - ml	878,00
Listón pino eliotti 2"x3" - ml	1.598,00
Listón pino eliotti 1 1/2 "x 2" - ml	799,00

17.3 Machimbres

Pino eliotti 1/2 "	7.700,00
Pino eliotti 1 "	15.000,00
pino eliotti 3/4"	9.900,00

17.4 Fenólicos

Fenólico 18mm de 1,22 x 2,44m CON FILM	80.586,27
Fenólico Pino 18mm de 1,22 x 2,44 m (1 cara)	36.244,55
MDF 0,3mm 1,83 x 2,60 m	22.284,33
MDF 0,5mm 1,83 x 2,60 m	29.824,05
MDF 0,9mm 1,83 x 2,75 m	40.783,25
MDF 12mm 1,83 x 2,75 m	52.873,80
MDF 15mm 1,83 x 2,75 m	64.908,65
MDF 18mm 1,83 x 2,75 m	77.988,26
Chapadur habano 3,0mm 1,220 x2,745 m	20.416,69
Melamina blanca MDF 18mm 1,83 x 2,75 texturado	106.016,61
Melamina Negro/ MDF 18mm 1,83 x 2,75 lìnea lisa	126.314,49
Melamina Cedro/ MDF 18mm 1,83 x 2,75 lìnea clàsica	132.820,51
Melamina Natural/ MDF 18mm 1,83 x 2,75 lìnea nat/nor	151.218,51
Fondo Pus Blanco 0,3mm 183 x 260 m	40.620,05
Melamina Blanco Aglom 18mm 183 x 2,60 m	94.303,05
Melamina Negro/ lisos Aglom 18mm 183 x 2,75 m	113.072,02
Melamina Cedro/ clasica Aglom 18mm 183 x 2,75 m	120.491,50
Melamina Nat/ Nor etc 18mm 183 x 2,75 m	136.247,78

17.5 Maderas Industrializada

17.5.1 Tablero Finger Joint pino (1,20 x 3,00) - un -

15 mm blancas	54.390,00
18 mm blancas	64.270,00

17.5.2 Revestimiento pino-

Revestimiento alistinado pino 8,5 cm x 3 m	16.640,00

18 - Cubiertas de techo

18.1 Chapas galvanizadas

1,10x3,0m Nº 25	39.290,00
1,10x3,50m Nº 25	51.275,00
1,10x5.0m Nº 25	73.253,00
1,10x6.0m Nº 25	87.895,00
1,10x7.0m Nº 25	102.569,00
1,10x8,5m Nº 25	124.542,00
1,10x10m Nº 25	146.506,00
1,10x13m Nº 25	190.505,00
1,10x3,0m Nº 27	33.290,00
1,10x3,50m Nº 27	43.263,00
1,10x5,0m Nº 27	61.806,00

18.2 Chapas plásticas traslúcidas - un -

1,10 x 1,00 estándar verde y blanca	20.417,03

18.3 Chapas de cartón - un .

Fibroasfálticas estandar - 1,60 x 0,60	8.000,00
Fibroasfáltica reforzada - 1,60 x 0,60	10.000,00
Fibroasfáltica estandar- 2,10 x 0,90	15.000,00
Fibroasfáltica reforzada - 2,10 x 0,90	24.000,00

18.4 Chapas de cincalum

acanalada	27	1,08 x 3,00	33.999,00
acanalada	25	1,08 x 3,00	40.199,00
acanalada	25	1,08 x 5,00	74.425,00
acanalada	25	1,08 x 6,00	89.315,00
acanalada	25	1,08 x 7,00	104.205,00
acanalada	25	1,08 x 9,00	133.972,00
trapezoidal	25	1,10 x 3,00	44.650,00
trapezoidal	25	1,10 x 5,00	74.425,00
trapezoidal	25	1,10 x 8,00	119.074,00
trapezoidal	25	1,10 x 10m	148.814,00
trapezoidal	25	1,10 x 13,00	193.468,00

18.5 chapas prepintadas N25

acanalada	25	Negra	1,08 x 6,00	174.400,00
acanalada	25	Negra	1,08 x 13,00	377.935,00
acanalada	25	Negra	1,08 x 4,00	116.292,00
acanalada	25	Negra	1,08 x 8,00	235.722,00
trapezoidal	25	Negra	1,10 x 4,00	117.380,00
trapezoidal	25	Negra	1,10 x 7,00	205.402,00
trapezoidal	25	Negra	1,10 x 10	293.507,00
trapezoidal	25	Verde	1,10 x 10	290.735,00
trapezoidal	25	Verde	1,10 x 4.00	116.294,00
trapeizodal	25	Azul	110 x 7,50	224.114,00
trapeizodal	25	Azul	110 x 10,50	313.761,00
trapeizodal	25	Blanca	110 x 4,00	119.527,00

18.6 Tejas

Teja portuguesa natural	3.300,00
Teja portuguesa esmaltada	3.400,00
Teja francesa natural	5.000,00
teja francesa esmaltada	6.000,00
Cumbrera /caballete/ natural	6.100,00
Cumbrera /caballete/ esmaltado	6.300,00

19- Aberturas

19.1 a Puertas de acero inyectado

Puerta ciega de acero iny. con poliuretano exp. 0,90 x 2,05	681.193,00
Puerta ciega de acero iny. con poliuretano exp.dos tableros 0,90 x 2,05	317.448,03
Puerta ciega de acero iny. . 7 tableros detalles de acero inox. 0,90 x 2,05	704.984,72
Puerta ciega de acero iny.4 tableros 1 lateral 1,44 x 2,05	1.134.913,93
Porton ciego de acero iny. . 7 tabl. det. en acero inox. 2,62 x 2,05	2.152.058,08

19.1 b Puertas de aluminio

Puerta ciega aluminio blanco tablero tubular 0,85 x 2,00	438.512,00
Puerta ciega aluminio blanco tablero simple 0,75 x 2,00	369.335,00
Puerta aluminio blanco tubular, vidrio repartido horiz. 0,85 x 2,00	406.349,00
Puerta aluminio blanco tablero tubular, vidreada 0,85 x 2,00	371.603,00

19.1 c Puertas de madera

Puerta ciega mach hiriz. con barral de acero lustrada 0,90 x 2,05	1.456.679,82
Puerta placa int. enchapada en mdf. cedro marco aluminio 0,75 x 2,04	253.822,98
Puerta placa int. enchapada en mdf. cedro marco aluminio 0,80 x 2,04	265.820,23
Puerta placa int. enchapada en mdf. cedro marco chapa 0,90 x 2,04	287.818,61
Puerta de embutir corrediza cedro marco de chapa 1,70 x 2,04	722.957,79

19.1 d Puertas de chapa

Puerta ciega de chapa tablero 0,85 x 2,05	178.334,64

19.2 Ventanas de aluminio

Ventana corrediza con celosia vidrio repartido 1,50 x 2,00	1.275.347,00
Ventana corrediza con celosia vidrio entero 1,20 x 2,00	1.198.681,00
Ventana corrediza con celosia vidrio entero 1,20 x 1,10	576.023,00
Ventana de abrir con celosia vidrio entero 1,50 x 1,10	611.872,00
Ventana corrediza vidrio entero 2,00 x 2,00	864.235,00
Ventana corrediza vidrio entero 1,50 x 1,00	291.128,00
Ventana corrediza vidrio entero 1,20 x 0,60	197.689,00
Ventana corrediza vidrio entero 1,00 x 0,40	150.270,00
Ventana corrediza vidrio repartido 1,20 x 2,00	523.033,00
Ventana corrediza vidrio repartido 1,50 x 1,50	489.835,00
Ventana corrediza vidrio repartido 1,50 x 1,10	391.673,00
Ventana corrediza vidrio repartido 1,80 x 1,10	439.817,00
Ventana corrediza vidrio repartidohorizontal 1,50 x 2,00	466.792,00
Raja de abrir de vidrio entero 0,50 x 110	114.274,00
Raja de abrir de vidrio repartido 0,50 x 110	139.428,00

20- Cortinas de enrollar y persianas

20.1 Interiores m2

Roller B.O Premium 2.00 x 1.20 m	158.035,00
Roller Sunscreen 2.00 x120 m	173.544,00
RollerTransluccida 2.00 x 1.20 m	140.017,00
Roller Zebra + cenefa 2.00 x 1.20m	36.456,00

21- Herrrajes y cerraduras

cerradura obra caja ang. 40 mm	26.097,00
cerradura obra corrediza 40 mm	49.324,00
bisagra munición 78x78 x2,5 (madera)	5.361,00
bisagra municion 100x75 2A	6.420,00
ficha carpinter rev. 2x3x2 mm	1.551,00
pomela 110x62 recta (hierro)	2.702,00
pomela 140x70 recta (hierro)	4.118,00
manija biselada nº 0 c/ros. Rectangular	14.192,00
manija biselada nº 1 c/ros. 48 mm	22.347,00
linea sanatorio c/ros. 48 mm	30.964,00
manijón c/ch. 250x50 biselado	21.180,00
cerrojo seguridad gir. C.66 kallay 4010	29.146,00

22- Pisos

22.1 Alfombras y césped sintético- m2-

Boucles-sintético x 6 mm 1 x 2 m	28.000,00
Césped sintético 25 mm alto transito	37.000,00

22.2 Pisos de goma- m2-

Línea residencial- 1,8 x 1m- esp 2,5 mm	39.800,00
Piso de goma negro liso 2,5 mm	31.000,00

22.3 Pisos flotante- m2-

Piso flotante x caja- 2,392 ,m2	112.000,00
Zócalo M.D.F. revestido- 2,6 x 6 cm x 7,5 cm - ml	13.600,00
Terminal o transición perímetral plano aluminio.- 2,70 m- ml	42.000,00
reducción o junta de desnivel aluminio - 2,70 m- ml	57.000,00
Naríz de escalera aluminio. revestido - 2,70 m - ml	53.000,00
Cuarto caña M.D.F. revestido 15mm x 15mm - 2,70 m - un	9.000,00
Manta de Polietileno c/ solapado - 20m x 1m- esp. 2mm - m2	26.000,00


AHORRÁ ENERGÍA
EL CALOR NO PASA
AISLANTE TÉRMICO
Seguinos
MACOMA
THE AUTHENTIC ECOPAINT
COOL ROOF
SRI 98%
TECHOS FRÍOS
NANOPINTURA ECOLÓGICA
REFLECTANTE DE CALOR
MACOMA
La más avanzada pintura atérmica reflectante de calor, refleja la luz infrarroja, Ultravioleta y visible.
Baja entre 10 a 20°C sobre la superficie
Reduce la temperatura exterior Hasta 40%
Baja el consumo de energía Hasta 35%
100% IMPERMEABLE
ALTA CUBRICIÓN
RESISTENTE AL MOHO Y HONGOS
SIN VOC


nea
eléctrica
Materiales Eléctricos
INDUSTRIA | ILUMINACIÓN | OBRA | MEDIA TENSIÓN
0376-4-43 83 83
ventasposadas@neaelectrica.com.ar
Posadas | Av. Chacabuco 3474

22.4 Pisos de madera sin colocación - m2 -

Entablonado PF Roble 13 x 90 mm x LV 1°	51.150,00
Entablonado PF Guayubira 13 mm x 90 mm x LV 1°	65.576,00
Entablonado PF Guatambu 13 mm x 90 mm x LV	65.576,00
Entablonado PF Lapacho 13 mm x 90 mm x LV	87.255,00
Entablonado PF Incienso 13 mm x 90 mm x LV	146.870,00
Entablonado UF Guatambu 20 x 65 mm	67.675,00
Entablonado UF Guatambu 20 x 90 mm	65.797,00
Piso deck UF Lapacho (clip) 20mm x 90 mm	120.495,00
Piso deck Grandis (clip) 20mm x 65 mm	23.038,00

22.5 Pisos vinílicos - m2 -

vinilico flotante sistema Click 4mm espesor	34.900,00
vinilico flotante sistema Click 8mm espesor	56.000,00

22.6 Pisos adoquines - m2 -

Adoquin	30.000,00

22.7 Losetas de cementos - m2 -

Losetas de cemento 50 x 50 x 5 cm - negra -	20.000,00
Losetas de cemento 40 x 40 x 5 cm - gris -	22.000,00

22.8 Pisos calcáreos - m2 -

Mosaico 20 x 20 x 2,8 cm	20.000,00
Mosaico 40 x 40 x 3,0 cm negro	22.000,00

22.9 Pisos graníticos- m2 -

reconstituido x m2	90.000,00
reconstituido negro m2	110.000,00

22.10 Pisos cerámicos - m2 -

Cerámico esmaltado 0,50 x 0,50 m	35.600,00
Cerámico esmaltado 0,37 x 0,37 m	37.900,00

22.11 Pisos mármol - m2 -

Travertino cortado 0,15 x 0,30 m	840.000,00

23- Zocalos

23.1 Calcáreos - ml -

Rojo, Amarillo, Negro, Gris 10x30	5.000,00

23.2 Graníticos - ml -

Blanco, Negro, Blanco y Negro	7.000,00

23.3 Cerámicos esmaltados - un -

Negro salpicado, Gris salpicado, Marrón - 8 x 40	5.000,00

23.4 de Madera con colocación y plastificado - ml -

Grapia/ anchico/lapacho	4.045,00
kiri	4.945,00

24 - Revestimiento

Rev. weber Yeso Gf Revoque fino interior x 25 kg.	19.028,00
Rev.Weber Mix E 3 en 1 exterior x 30 kgr.	17.985,56
Revear Revoque BL x 25 kgr	256.152,47
Rev.Texturado acrílico Revex x 25 kgr.	167.691,04
Rev. texturado a llana Marble x 30 kgr,	146.604,37
Rev. Acrilico Quimtex Vallarta x 27 kgr.	86.154,07
Rev. Acrilico Quimtex a llana Romano x 27 kgr.	93.973,42
Panel revestimiento contra humedad con colocación- m2	75.000,00

25 - Mármoles, granitos, piedras naturales

25.1 Mármoles - m2 -

Blanco turco x 2 cm	703.500,00
Galala x 2 cm	700.000,00
Carrara x 2 cm	890.000,00
Travertino x 2 cm	840.000,00

25.2 Granitos - m2 -

Gris mara- esp. 2 cm	260.000,00
Gris perla- rosa del salto	215.000,00
Negro Absoluto x 2 cm	960.000,00
Rojo dragón x 2 cm	310.000,00
Verde ubatuba x 2 cm	400.000,00
Negro Brasil	475.000,00



25.3 Piedras naturales lajas - m2 -

Laja negra irregular	23.000,00
Laja negra cortada	30.000,00

26 - Molduras ml

Deco AT 35 x 2,00 ml	3.336,87
Deco AT 40 x 2,00 ml	4.143,92
Deco AT 46 x 200 ml	4.221,52
Wing Deco ext. WT 321 2 ml	35.500,00
Wing Deco ext. WR 211 2 ml	40.000,00

27 - Instalaciones contra incendio - un -

Extintor clase ABC x 5 kg	112.530,00
Extintor clase ABC x !0 kg	191.334,75
Extintor CO2 x 5 kg	568.458,00
Extintor CO2 x 10 kg	951.341,32
Haloclean (ecolog) x 5 kg	607.662,00
Haloclean (ecolog) x 10 kg	1.103.520,00
Nicho mangura c/puerta s/vidrio 550 x 580 x 170	84.003,65
Manguera 2,0/0" x 25 M c/uniones	623.849,99
Valvula tipo teatro 2,0/0	87.597,35
Boquilla chorro niebla 1 3/4 1. 1/2	36.332,67
Lanza chorro pleno 2,0/0"	58.804,19
luminaria autónoma led 12/18 hs.	23.232,00
Cartel P.V.C. 140x410x0,8 mm	17.771,44
Señalizacion led salida 6 hs.	34.848,00
Detectores de humo con bateria	136.576,00
Balde de arena c/ tapa manija movil y calco	62.855,27

28 - Instalación eléctrica

28.1 Caja de distribución metálica - un -

CAJA CHAPA 20 OCTOGONAL.CH.	560,80
CAJA CHAPA 20 OCTOGONAL.GR.	1.178,12
CAJA Hº20 CUAD.10x10 004 ENY	1.694,55
CAJA Hº20 RECT.5x10	560,80
CAJA CHAPA 20 CUAD.5x5	560,80

28.2 Caja para conexiones - un -

CAJA CONEX.Hº PERFOR 10x10x 7	6.191,84
CAJA CONEX.Hº PERFOR 15x15x 7	8.354,90
CAJA CONEX.Hº PERFOR 10x10x10	6.312,32
CAJA CONEX.Hº PERFOR 15x15x10	8.663,82
CAJA CONEX.Hº PERFOR 20x20x10	10.939,78
CAJA CONEX.Hº PERFOR 20x30x10	16.331,68

28.3 Caños - un -

CAÑO Hª LIV/ BWG 5/8"	6.463,79
CAÑO Hª LIV/BWG 3/4"	7.737,53
CAÑO Hª LIV/BWG 7/8"	9.933,87
CAÑO Hª LIV/BWG 1"	10.832,82
CAÑO Hª LIV/BWG 1 1/4"	17.484,02
CAÑO Hª SEMIPES/MOP 5/8"	8.775,55
CAÑO Hª SEMIPES/MOP 3/4"	10.756,21
CAÑO Hª SEMIPES/MOP 7/8"	12.217,44
CAÑO Hª SEMIPES/MOP 1"	14.569,13
CAÑO Hª SEMIPES/MOP 1 1/4"	21.207,81
TUBO RIG.PVC RAL735 5/8"TR0016	2.399,53
TUBO RIG.PVC RAL735 3/4"TR0020	2.892,00
TUBO RIG.PVC RAL735 7/8"TR0022	3.892,70
TUBO RIG.PVC RAL735 1"TR0025	4.084,81
TUBO RIG.PVC RAL735 11/4"TR032	6.039,41
CAÑO PVC CORRUG LIV 5/8" 50MT	312,20
CAÑO PVC CORRUG LIV 3/4"TUBE	588,04
CAÑO PVC CORRUG LIV 7/8"TUBE	744,06
CAÑO PVC CORRUG LIV 1"TUBE	951,00
CAÑO PVC CORRUG LIV 1,1/4"TUBE	1.414,03

28.4 Curvas - un -

Curva hierro liviano 5/8"	1.140,40
Curva hierro liviano 3/4"	1.314,82
Curva hierro liviano 7/8"	1.874,55
Curva hierro liviano 1"	2.789,30
Curva hierro liviano 1 1/4"	6.132,58
Curva p/t.rig 5/8"	616,79
Curva p/t.rig 3/4"	671,84
Curva p/t.rig 7/8"	800,97
Curva p/t.rig 1"	861,24
Curva p/t.rig 1 1/4"	2.007,68

28.5 Uniones - un -

Union hierro 5/8"	384,58
Union hierro 3/4"	403,83
Union hierro 7/8"	437,85
Union hierro 1"	709,74
Union hierro 1 1/4"	1.425,71
Union p/t.rig 5/8"	214,34
Union p/t.rig 3/4"	224,19
Union p/t.rig 7/8"	298,28
Union p/t.rig 1"	323,17
Union p/t.rig 1 1/4"	783,27

28.6 Conectores - un -

CONECTOR HIERRO 5/8"	536,66
CONECTOR HIERRO 3/4"	536,66
CONECTOR HIERRO 7/8"	972,79
CONECTOR HIERRO 1"	1.173,94
CONECTOR HIERRO 1 1/4"	2.985,17
CONECTOR P/T.RIG 5/8"	298,28
CONECTOR P/T.RIG 3/4"	300,86
CONECTOR P/T.RIG 7/8"	568,95
CONECTOR P/T.RIG 1"	641,70
CONECTOR P/T.RIG 1 1/4"	1.504,94
TUBO FLRS. 18W/765T8 OSRAM STD	7.239,31
TUBO FLRS. 36W/765T8 OSRAM STD	7.239,31

COND.UNIPOL x 2.5 mm2	1.543,96
COND.UNIPOL x 4 mm2	2.466,48
COND.UNIPOL x 6 mm2	3.636,03

28.7 Pilar - un -

CAJA MED MONOFASICO S/RESE	13.786,34
CAJA MEDTRIFASICO S/RESET	27.231,75
CAJATM PILAR 4 DIN IP55	11.844,09
CAJATM PILAR 8 DIN IP55	19.058,35
PIPETA PILAR P/CANO AISL	6.446,99
CANO PILAR AISLADO	58.600,00
CONECTOR P/CANO-CAJA MED	6.446,99
MORSETO 1995/4/c/poetaf NEOZED	14.046,31
CONEC. DERIVADOR DE NEUTRO DCN	7.802,22
PKD 16 MORCET0 C/PEINE CONT.CU	15.325,99
JABALINA CU 5/8 X 1/5 S/T cab	36.032,83

28.8 Tableros - un -

GABINETE MED COLECT.REGLAM EMSA 4 MONOF. S/TM	805.839,68
GABINETE MED COLECT.REGLAM EMSA 8 MONOF. S/TM	1.372.808,17
GABINETE MED COLECT.REGLAM EMSA 2TRIF. S/TM	704.068,60
GABINETE MED COLECT.REGLAM EMSA 4TRIF. S/TM	1.372.662,75
KIT BARRAS ACOPLE GFAB COLECT	33.165,19

28.9 Llaves armadas de embutir linea tipo Verona - un -

LLAVE ARM. EMB. 2 PTO 10A	2.748,32
LLAVE ARM EMB 1TMA. C/T 10A	2.103,84
LLAVE ARM EMB 2TMA. C/T 10A	2.920,54
LLAVE ARM. 2 PTO. /TMA 10A	2.835,23

28.10 Llaves armadas embutir marfil tradicional - un -

LLAVE ARMADA 1 PTO BAST. VISTO	2.582,81
LLAVE ARMADA 2 PTO BAST. VISTO	3.725,82

28.11 Llaves armadas de superficie - un -

LLAVE EXT. 1P	1.445,22
LLAVE EXT. 1T	1.565,65
LLAVE EXT. 1P 1T	3.010,87
LLAVE EXTERIOR 3 PTOS	4.335,65
LLAVE EXTERIOR 3TOMA	4.696,95
LLAVE EXTERIOR 2 PTO	2.890,43

28.12 Iluminación - un -

PORTALAMPARAS BAKELITA 3 PZAS	2.489,90
RECEPTÁCULO RECTO BAKELITA 3 PZAS	3.254,69
LISTONTUBO LED 60 CM	3.725,47
LISTONTUBO LED 120 CM	4.828,82
LAMP. LED BULBO LD/LC 9W E27	1.525,91
LAMP. LED BULBO LD/LC 12W E27	1.944,02
LAMP. LED BULBO LD/LC 14W E27	2.279,94
LAMP. LED 30W HIGH POWER E27 GALPONERA	5.003,00
LAMP. LED 40W HIGH POWER E27 GALPONERA	7.604,56
LAMP. LED 50W HIGH POWER E27 GALPONERA	10.463,41
TUBO LEDT8 18W 120 CM	3.172,46

28.13 Conductores - un -

COND.PARAL2 x 1,50mm2 IRAM2183	2.262,00
COND.PARAL. 2 x 2,50 mm2	3.260,29
COND.T.SUBTERR 2 x 4 mm2	6.584,24
COND.T.SUBTERR 2 x 6 mm2	9.415,24
COND.T.SUBTERR 2 x 10 mm2	14.908,98
COND.T.SUBTERR 2 x 16 mm2	23.073,70
COND.T.SUBTERR 3 x 1,5 mm2	4.078,23
COND.T.SUBTERR 3 x 2,5 mm2	6.092,60
COND.T.SUBTERR 3 x 4 mm2	9.263,46
COND.T.SUBTERR 3 x 6 mm2	12.841,82
COND.T.SUBTERR 3 x 10 mm2	20.983,44
COND.T.SUBTERR 3 x 16 mm2	32.493,89
COND.T.SUBTERR 4 x 6 mm2	16.209,00
COND.T.SUBTERR 4 x 10 mm2	26.429,33
COND. Acome.XLPE PREEM. 2x 4mm	6.287,78
COND. Acome.XLPE PREEM. 2x 6mm	8.897,07
COND. Acome.XLPE PREEM. 4x 6mm	17.516,23
COND. Acome.XLPE PREEM. 4x10mm	27.247,03
COND. Acome. Conce.Antih 6/6mm	9.773,27

28.14 Protecciones - un -

Interr.difer 2x25a sica	51.434,31
Interr.difer 2x40a	55.789,64
Int.term. 3ka c 1x 5a sica	5.364,92
Int.term. 3ka c 1x 10a sica	5.364,92
Int.term. 3ka.c 1 x 15a sica	5.364,92
Int.term. 3ka c 1 x 20a sica	5.364,92
Int.term.3ka c 1 x 25a sica	5.364,92
Int.term.3ka c 1 x 32a sica	5.364,92
Int.term.3ka c 1 x 40a sica	7.728,45
Int.term.3ka c 2 x 10a sica	11.598,55
Int.term.3ka c 2 x 15a sica	11.598,55
Int.term.3ka c 2 x 20a sica	11.598,55
Int.term.3ka c 2 x 25a sica	11.598,55
Int.term.3ka c 2 x 32a sica	11.598,55
Int.term.3ka c 2 x 40a sica	15.468,64
Int.term.3ka c 2 x 50a sica	21.248,35
Int.term.3ka c 2 x 63a sica	21.248,35

29- Instalación de gas FUSIOGAS - un -

tubo 20mm x 4m	21.285,44
tubo 25mm x 4m	27.589,71
tubo 32mm x m	42.054,12
tubo fusiogas 40mm x 4 m	48.524,11
codo 90 RH 25 x 1/2	7.452,75
codo 90 RH 20 x 1/2	5.760,74
Te Fusion 20mm	4.785,36
Te 25mm Fusiogas	5.136,18
transic H gas 25x 3/4	6.592,24
transic H gas 20x 1/2	4.822,13
transic H gar 25/1/2	6.709,99

30- Sanitarios

30.1 Baño tipo un -

inodoro corto bl. Ferrum Andina	103.618,00
inodoro largo bl. Ferrum Venetto	450.271,00
inodoro largo bl. Ferrum Bari	156.567,00
inodoro corto bl. Ferrum Venetto	450.271,00
inodoro largo bl. Ferrum Milena	748.660,00
inodoro corto bl. Ferrum Milena	748.660,00
bidet bl. Ferrum Andino 1 y 3 agujeros	100.552,00
bidet bl. Ferrum Bari 1 y 3 agujeros	129.862,00
bidet ferrum Marina con 1 agujero	704.302,00
deposito de apoyar ferrum Andina	103.968,00
deposito de apoyar bl. dual Ferrum Bari	144.888,00
deposito colgar bl. Ferrum Bari	139.066,00
deposito descarga dual bl. Ferrum Milena	718.829,00
deposito descarga bl. Ferrum Veneto	395.980,00
mingitorio bl. Ferrum Oval	136.636,00
columna bl. Ferrum Andina	44.787,00
columna bl. Ferrum Bari	70.472,00
lavatorio Ferrum bl. Bari 3 y 1 agujero	98.661,00
lavatorio Ferrum bl. Andina 3 y 1 agujero	60.959,00
inodoro bl. ferrum colegiales para niños	209.337,00
bacha de apoyar Ferrm Citera bl.	133.910,00
bañera acrílica Ferrum serena bl.	442.809,00
bañera bagnara moderna blnco	630.110,00
hidromasaje Hermes con 6 jets	2.544.079,00
hidromasaje Delos base con 4 jets	1.574.875,00
receptaculo Embutir Bagnara 0,80 x 0,80 x 0,10	236.567,00
receptáculo apoyar Bagnara bl. 0,70x1,50 x 0,08	464.394,00
receptáculo apoyar Bagnaro bl. 0,80 X 1,20 X 0,08	430.911,00

30.2 vanitory - un -

vanitory de colgar Amube Roma Bl. 50 x 36	132.870,10
vanitory de pie Scheider nature Caju 60 x 46	355.206,04
vanitori Ferrum Avignon s/mes mueble de colgar bl 65 cm	684.683,91
vanitori colgar pvc Schneider Rivo 80 cm	636.241,23
vanitori SchnederTerra Matrix s/ mes. Mueble pie 60 cm	306.482,11

30.3 Cocina - lavadero un-

pileta acero inoxidable simple johnson 60x37x20	163.701,00
pileta acero inoxidable doble johnson 72x43,5x18,5	215.308,00
pileta cocina esquinera doble johnson 78x78x18	483.846,00
pileta de lavadero johnson 50x40x25	195.513,00

30.4 Juegos para baños y cocina - un -

30.4.1 Baños FV -un-

grifería lavatorio Fv cierre ceramico	295.098,00
grifería juego bidet Fv. Cierre ceramico	359.993,00
ducha 2 llaves de embutir cierre cerámico	486.107,00
griferia para lavatorio monocomando Fv	299.486,00

30.4.2 Cocina FV -un-

de 2 agujeros- pico alto móvil Fv	117.019,62
monocomando pico alto Fv	281.149,01
de pico bajo de pared monocomando Fv	104.927,00

30.5 Instalaciones Sanitarias

30.5.1 Accesorios - Fv - un -

flexible mallado acero inox 40 cm	11.000,00
flexible pvc 1/2	2.255,29
kit accesorios 8 pieza cromo	177.961,57
asiento inodoro bl. Ferrum Andina	55.139,00
asiento inodoro bl. Ferrum Bari c/herrajes de cromo	81.458,00
asiento cierre suave Ferrum Veneto	99.353,00
asiento cierre suave bl cromo Ferrum Mileno	160.199,00
tornillo cabeza cromada para inodoroy bidet de 8 cm	1.632,37
Ferrum Goyete acoplado par inodoro aro de goma	15.842,12
Ferrum sello de cera p/ inodoro	15.199,00

30.5.2 Discapacidad

inodoro	295.927,00
lavatorio ferrum espacio	436.828,00
asiento inodoro espacio blanco	173.301,00
espejo basculante 60x80	1.089.918,00
barral 60 cm rebatible Ferrum espacio bl.	1.158.047,83
barral sustento discapacitado 80cm c/portarrollo ferrum	1.282.224,00
barral disc. L derecho 40x60 ferrum	570.432,00
barral rebatible p/disc. Espacio 80 cm	1.355.105,93
silla rebatible tiras ferrum espacio blanco	1.363.842,74

30.6 Canillas FV - un -

30.6.1 Para pared - un -

canilla para manguera Fv	21.520,00
canilla para lavadero embutir Fv pared Arizona Plus	86.179,81
canilla combinada para lavarropas Fv	51.380,00
canilla para lavarropas monocomando de embutir Fv California	145.800,00

30.6.2 Desagues- un -

para lavatorio- 32 mm- cromado	63.177,08
para bidé- 32 mm	13.542,39
para bañera 1 1/4 con tapita cromado	36.955,89

30.6.3 llaves de paso y válvulas esclusas - Saladillo - un -

llave paso man y ros 20mm	29.208,84
llave paso man y ros 25mm	29.239,67
llave de paso fusiogas 32	62.648,02
sifon exte cr 40/50	5.988,55
llave de paso CyR cro 1/2	17.029,51

llave de paso cy R cro 3/4	18.258,75
llave de paso H3 Cy R cro1	21.183,51
llave paso 1/2 HH bronce	15.958,40
llave paso 3/4 HH camp	35.183,86

30.7 tubos de polipropileno Fusion

30.7.1 agua fria y caliente Saladillo H3 por 6 mts-

tubo H3 verde 1/2 x 6m F/C	15.707,29
tubo H3 verde 3/4 x 6m F/C	23.574,37
tubo H3 verde 1 x6m F/C	35.731,35
tubo H3 verde 1 1/2 x 6m F/C	71.735,17
tubo H3 verde 2 x6m F/C	104.773,64

30.7.2 portarejillas con rejilla - un - Awaduct

portarej, 12x12 c rej metal	7.192,45
portarej, 15x15 c rej metal	9.018,29
portarej, 20x20 c rej metal	33.113,13
marco acero inox prol +rej 10x10	67.977,79

30.7.3 Piletas y bocas de acceso

pileta de patio bajo rej 10x10	5.844,41
Buje red H3 3 x 1 1/2	9.657,26
recept de ducha rej PVC	2.604,78
boca acceso horiz. 110-63	7.975,59
soluc de sl pasta 500 gr.	17.211,16
valvula anti-retorno pvc 110 mm	91.265,23
desengrasante 110x63 sif y dif	109.070,95

30.8 Ramales - un

ramal HH 40x40	1.650,81
ramal MH 110x63	5.794,58
ramal MH 110x110	7.335,83
ramal 45 HH 40	2.385,61
ramal 45 MH 63x63	4.349,71
ramal 45 MH 110x110	9.189,28
ramal 45 MH 110x63	6.527,59

30.9 Curvas - un

curva 90 MH 110mm	6.537,50
curva MH 63mm	2.934,83
curva 40mm	1.248,64

30.10 Tuberías cloacales-pluviales-ventilación - un -

diam. 40 mm x 4 m	10.282,78
diam. 63 mm x 4 m	16.141,64
diam. 110 mm x 4 m	29.854,82
diam. 160 mm x 4 m	63.730,46

30.11 Bujes de reduccion - un -

buje de reducción 63 x 40 mm MH-	1.247,27
buje de reducción 110x63 mm MH-	3.112,39

30.12 Sifones - un -

30.12.1 Tipo botella - un -

Sifón bot coc simp 50 X2"	11.030,26
sifon bot coc. Dob 50x2 R	18.384,01

30.12.2 Tipo standard - un -

sifon PVC s/acces 50mm doble	11.977,64
sifon PVC s/acces 50mm simple	5.350,48

30.13 Varios

aro base inodoro PVC	1.560,42
desplazador de inodoro largo 12 cm	7.723,41
cañamo 20 grs	2.387,18
cañamo 50 grs	5.399,90
solución lubricante 125cc	11.490,80
solución lubricante 250cc	19.151,68
teflon estándar 1/2 x 10 mts.	338,59
teflon estándar 3/4 x 10 mts.	511,10
sellador H3 125 cc	7.549,03
sellador H3 50 cc	4.756,14

30.14 Tanques

tanque 400 lts. gris plata	128.594,57
tanque 600 lts gris plata	151.513,49
tanque 1100 lts gris plata	253.846,02
tanque 850 lts gris plata	220.994,38

30.15 Amoblamientos para Baños y Cocinas - ml -

Bajo mesada comb. c/ frente y caj. Laqueado	556.500,00
Alacena comb. c/ frente laqueado	630.000,00

31- Telefonía Porteros Alarmas - un -

Central Telefonica 1x 4	525.242,00
Telefono inalámbrico	160.832,00
Conductor Telef. 1 par	521,41
Conductor Telef. 2 par	735,86
Conductor Telef. 4 par	1.226,86
Conductor Telef. 6 par	1.710,89
Kit Port. Elec.Fliar 1 Telef. Garins	85.964,00
Cerradura electrica digital 25/70 con cilindro	986.965,00
Cable portero 1 par	308,45
Cable portero 2 pares	512,36
Cable portero 4 pares	924,91

32 Televisión - un -

Divisores de línea 2 vías 1000 MHZ	3.054,03
Ficha TV macho pin fino 75 OHMS	391,34
Ficha TV macho pin grueso 75 OHMS	391,34
Ficha macho rosca RG 59	682,94

33 Acondicionadores de Aire - un -

Split inverter 2250	884.847,00
Split inverter 3000	1.049.939,00
Split inverter 4500	1.525.534,00
Split inverter 5500	1.955.391,00
Split F/C Piso Techo 9.000	3.358.200,00
Split F/C Piso Techo 15.000	4.199.200,00

34 Rejilla de ventilación

Rejilla chapa 0,30 x 0,30 m retorno	61.650,00
Rejilla chapa 0,30 x 0,30 m impulsion	108.504,00

35 Extractores para baños y cocinas

Extractor cocina	329.398,00
Extractor baño	50.218,00

36 - Extractores Eólicos giratorios c/ colocación - un -

Aluminio 600mm linea premium. Base, cuello, cabeza	510.642,00
Aluminio 600mm linea ECO Base, cabeza	431.015,20

37 - Piletas de Natación y accesorios

37.1 Equipamientos - sistema hidraulico- un -

Toma de fondo estandar c/tapa antirremolino para hormigón	17.352,00
Skimmer boca chica 20 cm	50.992,20
Skimmer boca grande 38 cm	73.286,20
Virola aro desmont. Blanco-p/horm-rh 1 1/2	2.527,60
Retornos orientales aro desmont. Blanco-p/horm-rh 1 1/2	7.213,60
cascada ABS- lamina de agua 50 cm	52.256,00
Manguera flotante x m x 11/2"	4.800,00
Casilla retomoldeada para equipo de filtrado VC-50	365.224,00
Casilla retomoldeada para equipo de filtrado VC-30	349.632,00

37.2 Filtros y Bombas - un -

Filtros arena Vc 30	208.839,40
Filtros arena Vc 50	256.011,80
Bomba Piscina 0,50 hp con trampa de pelo	340.000,00
bomba autocebante 0,75 hp con trampa de pelo	350.000,00

37.3 Pisos atérmicos -antideslizantes - un -

Loseta borde rescto 50x50	16.000,00
Loseta solarium 50x50	13.000,00

37.4 Revestimiento - m2 -

Cerámico	38.000,00

38 - Calefacción

38.1 Calefones- un-

Calefón Gas de 14 lts.	843.000,00
Termotanque eléctrico 85 lts.	585.900,00
Termotanque eléctrico de 125 lts.	602.280,00
Termotanque solar atmosférico 150 lts	1.161.082,00
Termotanque solar atmosférico 200 lts	1.358.905,00





Termotanque solar atmosférico 300 lts	1.809.205,00
Resistencia eléctrica c/ termostato	122.735,00
Valvula mezcladora	196.908,00
Tanque prellenado	126.855,00

39 -Pinturas y Accesorios

39.1 Pinturas

Fondo sintético blanco - 4 lts.	76.339,00
Esmalte convertidor-(antioxido triple acción) - 1 lt.	32.801,00
Acrilico interior - 20 lts.	268.543,00
Acrílico exterior - 20 lts.	285.897,00
convertidor de óxido - 1 lt.	31.028,00
latex p/cielorrasos int./ext Blanco - 20 lts.	203.815,00
Esmalte sintético - 1 lt.	27.880,00
Impermeabilizante acrílico transparente 20 lts.	373.087,00
Enduido plástico al agua interior - 20 kgr.	115.496,00
Enduido plástico al agua exterior - 20 kgr..	148.000,00
Fijador concentrado antihongo - 20 lts.	187.000,00
Impermeable recubrimiento blanco/color - 20 lts.	287.432,00
Barniz marino con filtro solar - 4 lts.	94.063,00
Impregnante para deck 4 lts	193.030,00

39.2 Pinturas para Pisos

Lacas p/pisos de madera P.U. - 1 lt.	41.940,00
Plastificante pisos Deek - 1 lt.	43.700,00
P/ alizado de cem. Sintético p/ pisos - 1 lt.	30.300,00
Caucho para pisos - 1 lt.	38.000,00
Padle/ tennis - 1 lt.	17.835,00
Epoxi pisos (alto sólido) Ay B 1 lt +1/4 lt	61.300,00

39.3 Accesorios - un -

Rodillo lana 220 mm	24.500,00
Pincel Nº 20	9.600,00
Aguarrás	10.280,00
Cinta 18 mm x 50 m	5.100,00
Lija al agua nº 100	1.560,00
viruta mediana (paquete)	3.855,00

40 - Decoración

40.1 Tapizados - ml -

cuero ecologico 1,40m ancho	18.350,00
Pana 1,50 ancho	29.500,00

40.2 Mediasombra - ml -

Media sombra premium de 90 %	13.000,00

41 - Vidrios y Espejos

41.1 Vidrios - m2 -

Float transparente 3mm	45.056,36
Float transparente 4 mm	51.584,60
Float transparente Vidrio 5 mm	60.870,00
Float transparente Vidrio 6 mm	75.430,66
Float transparente Vidrio 10mm	121.994,00
Vidrio laminado con PVBh 3mm+3mm (de seguridad)	132.205,00
Armado (de seguridad)	177.734,00
Puerta templada completa c/freno hidr.Y manijon L- 2,15 x 0,90	1.612.811,00

41.2 Espejos - m2 -

Incoloro de 4mm	96.481,00

42 - Gastos de Oficina

Ploteo papel bond 916 x100 .ml	15.000,00

43 - Parquizaciones

lapacho/ jacaranda / chivato 1,20 m	25.000,00
palmera pindó 1 m	45.000,00

44 - Alquiler de camionetas

por día - desde- 4 x 4	182.000,000
por un mes - (por día) - desde - 4x 4	3.640.000,000

45 - Ascensores / Montacargas

Ascensor 4 paradas (450 Kg)con motor/cabina puertas/guia/contrapeso	46.000.000,00
Montacoches 3 paradas (3000 kg) con motor, plataforma vehicular sin portones	85.000.000,00
Monta cargas dos paradas (300 kg)	19.890.000,00

46 - Combustibles

Nafta Super	2.227,00
Nafta Infinia	2.432,00
Infinia Diesel	2.524,00
Diesel 500	2.313,00

CENTRO DE FORMACIÓN PROFESIONAL Nº17

Construir Incluir Formar

TERMINALIDAD DE ESTUDIOS PRIMARIOS Y SECUNDARIOS

CURSOS DE CAPACITACIÓN EN OFICIOS:
-ALBAÑILERÍA
-MONTADOR ELÉCTRICO
-REFRIGERACIÓN
-INSTALACIONES SANITARIAS Y DE GAS DOMICILIARIO
-INSTALACIÓN DE GAS DOMICILIARIO
-YESERO

HORARIO DE ATENCIÓN DE LUNES A VIERNES DESDE 18:30 A 22:00 HS

CURSOS GRATUITOS!
INSCRIPCIONES ABIERTAS
TELÉFONO: 3764-227918

Fundación UOCRA
Consejo General de Educación
IERIC

NUESTRO CONOCIMIENTO Y EXPERIENCIA EN TUS PROYECTOS

JG
ARQUITECTURA E INGENIERIA

Más de 10 años brindando soluciones integrales en construcción.

- Asesoramiento y Diseño de tu Obra.
- Construcción - Dirección.
- Gestión y Permisos Municipales.
- Proyectos Viales – Civiles - Arquitectónicos.

Arq. Juan D. Nuñez / MP: 2963 / Cel: 376 4 217794
Ing. Civil Germán R. Lacheski / MP 3354 / Cel: 376 4 627371
Correo: jungel2025@gmail.com

Proyectos de Energía Fotovoltaica
Termotanques Solares | Bombeo Solar

iSolar Energías Renovables

376-4-231211
info@isolar.com.ar
www.isolar.com.ar
ingenieriasolarmisiones

CONSTRUIR Salud

Obra Social del Personal de la Construcción

La salud al alcance de todos



La SALUD al alcance de todos - Calidad médica
Plan de salud - Vocación solidaria

Posadas: Rioja Nº 2284 tel (0376) 4424944 - 4428920
Eldorado: Av. San Martín Nº 2922 km 2
Tel. 03751-430618 - Delegado a cargo: Cro. Ramon Soley
Iguazú: (boca de expendio Ospecon) Arturo Illia Nº 110
Tel. 03757-420656



ADHESIÓN

UOCRA
SECCIONAL POSADAS

Posadas: Belgrano Nº 2071
(0376) 4438290 - 4427906
Oberá: Av. Sarmiento Nº 569 - (03755) - 422158
Delegado a cargo: Cro. Horacio Barrios



Cámara Misionera de Empresas Constructoras y Afines

Centenario 3104 - CP 3300
Posadas Misiones Argentina
secrecameca@gmail.com

¡PROMO DE ALARMAS MONITOREADAS!

- **Sistema DSC** con sensores inalámbricos
- **Instalación sin costo** en Misiones y Corrientes

Planes disponibles:
- Desde **$45.000**/mes
- Con cámara WiFi + sirena exterior **$55.000**/mes

Incluye:
- Monitoreo **24/7**
- Control desde app **Mi Alarma**
- Reporte de emergencias desde el celular
- Soporte técnico local



TECNONEA

Cobertura: Posadas, Oberá, Corrientes y alrededores
+54 9 376 484-8521
+54 9 376 463-2591
@tecnonea
¡Cupón vigente hasta agotar stock!

CERAMICAS Y PORCELANATOS EN TODOS LOS FORMATOS. REVESTIMIENTOS.
LAS MEJORES MARCAS EN SANITARIOS, GRIFERIAS, VANITORIS Y ESPEJOS.
ACCESORIOS PARA BAÑOS. TERMINACIONES. AGUA. CLOACA. GAS.

FIBRO PLASTICA
POSADAS



Roca
ATRIM
Griferia de alta tecnologia
Griferia Peirano
CERRO NEGRO
Alberdi
SPL
Cortines
CAÑUELAS
LOURDES

Av. Uruguay 4771 Posadas Misiones
3764 109821 3764 4456561
fibroplastica@gmail.com
@fibroplastica
Encontranos también en nuestras nuevas sucursales
3754 400658 Suc. Alem 3743 439628 Suc. Jardin

HORARIO DE ATENCION
Lunes a viernes
08:00 a 12:00 HS.
15:00 a 19:00 HS.
Sábados
08:00 A 12:30 HS.

PLACAS POSADAS
DISTRIBUIDOR DE FAPLAC Y TRUPAN



MELAMINAS & HERRAJES

FAPLAC melamina
Trupan
HERRAJES PARA MUEBLES - ADHESIVOS
emr · Grupo euro · DUCASSE · TDS hard · cantochap · GREEN WAY

Av. Quaranta 3194 y Amalia Vera (entre Lavalle y Sta Catalina)
Tel.: 4453728 / Cel.: 3764100914 - Posadas, Misiones.
placasposadas3194@gmail.com

FÁBRICA DE MUEBLES
Y VENTA DE INSUMOS

PLACAS MISIONES
3765 016945
Av. Uruguay 4462, Posadas, Mnes.
placasmisiones



* Especialistas en diseño y fabricación de muebles a medida de primera calidad.
* Comercializamos insumos para la industria del mueble.

ANTES
DESPUES
EN 24 HS.
¡CHAU HUMEDAD!



TAUROC
PRESUPUESTOS SIN CARGO A DOMICILIO
LOS GIRASOLES 10678 MAEMBE GURZU - POSADAS
DECORATIVAS · ECOLÓGICAS · AISLANTES TERMICAS Y ACUSTICAS
IGNÍFUGAS · EVAPORACIÓN CONTROLADA
tauropsadas@gmail.com Tauroc Posadas
TAUROC
LA SOLUCIÓN EN 24 HORAS
3764 67-3333

GRUPOS ELECTRÓGENOS

Electro Favereau
ELECTROTECNIA Y ENERGÍA

20 años de trabajo continuo en el rubro, brindando asesoramiento, venta, instalación y servicio; contamos con la experiencia para determinar la mejor solución para su instalación.

- Soluciones para residencia, comercio e industria.
- Provisión, instalación, manteamiento.
- Service Post venta y mantenimiento programado.
- Transferencias automáticas.
- Sistemas de generación en paralelo con red para Peak Shaving y retransferencias sin corte.



CONCESIONARIO GRUPO PALMERO

Contamos con repuestos e insumos para dar soporte y servicio técnico a los equipos que comercializamos.

SISTEMAS DE ALARMAS CONTRA INCENDIOS

- Calculo, Diseño y desarrollo de sistemas.
- Provisiones, montaje y mantenimiento.
- Sistemas convencionales y analógicos direccionables.



OBJETIVOS:

- Salvar vidas y bienes.
- Detectar el incendio y evacuar el ambiente.
- Contactar rápidamente las fuerzas de reacción.
- Reducir costos de pólizas de seguros.
- Mejoramiento de la imagen empresarial y del ambiente de trabajo.
- Cumplimiento de requisitos y normativas para autoridades locales.

ELECTROTECNIA:

- Tableros eléctricos y automatizaciones
- Protección contra rayos
- Obras y servicios
- Reparaciones y mantenimientos
- Medición y registro informes técnicos puesta a tierra SRT900/15
- UPS y estabilizadores
- Energía Solar
- Domótica

Contactanos:
Celular: 376-4542730
Mail: Maxifaver@gmail.com



Charlas Emergentes: una mirada joven sobre la arquitectura contemporánea

El Colegio de Arquitectos de la Provincia de Misiones (CAM) llevó adelante una nueva edición del ciclo "Charlas Emergentes", un espacio pensado para acercar a la comunidad profesional las experiencias y miradas de una nueva generación de arquitectos que hoy desarrollan su actividad tanto en el país como en el exterior.

La jornada reunió a los arquitectos Lara Rojas, Elías Romero, Matías Falero y Maximiliano Kruszelnicki, quienes compartieron sus recorridos profesionales, su formación académica y las experiencias adquiridas en reconocidos estudios de arquitectura como MKL y VINCI.
Durante las exposiciones, los disertantes abordaron distintos enfoques sobre la práctica contemporánea de la arquitectura, presentando proyectos desarrollados en diversas escalas y reflexionando sobre los desafíos del ejercicio profesional, la investigación, la docencia y la participación en concursos nacionales e internacionales.
El encuentro permitió generar un valioso espacio de intercambio entre profesionales y estudiantes, promoviendo el diálogo sobre las nuevas formas de proyectar, investigar y ejercer la profesión, al tiempo que fortaleció el vínculo entre las nuevas generaciones de arquitectos y la comunidad matriculada del CAM.

La actividad concluyó con un encuentro informal entre asistentes y disertantes, reafirmando el espíritu del ciclo: crear ámbitos de intercambio, inspiración y construcción colectiva para seguir impulsando una arquitectura innovadora y comprometida con los desafíos de nuestro tiempo.



El Colegio de Arquitectos de la Provincia de Misiones invita a los profesionales arquitectos matriculados interesados en publicar sus obras a comunicarse con la Sede Central de la Provincia.
Teléfono 3764435310 WhatsApp 3764806091 email: info@arquitectosmisiones.org.ar

REPRESENTANTES EXCLUSIVOS DE FLYGT EN MISIONES

xylem
Let's Solve Water

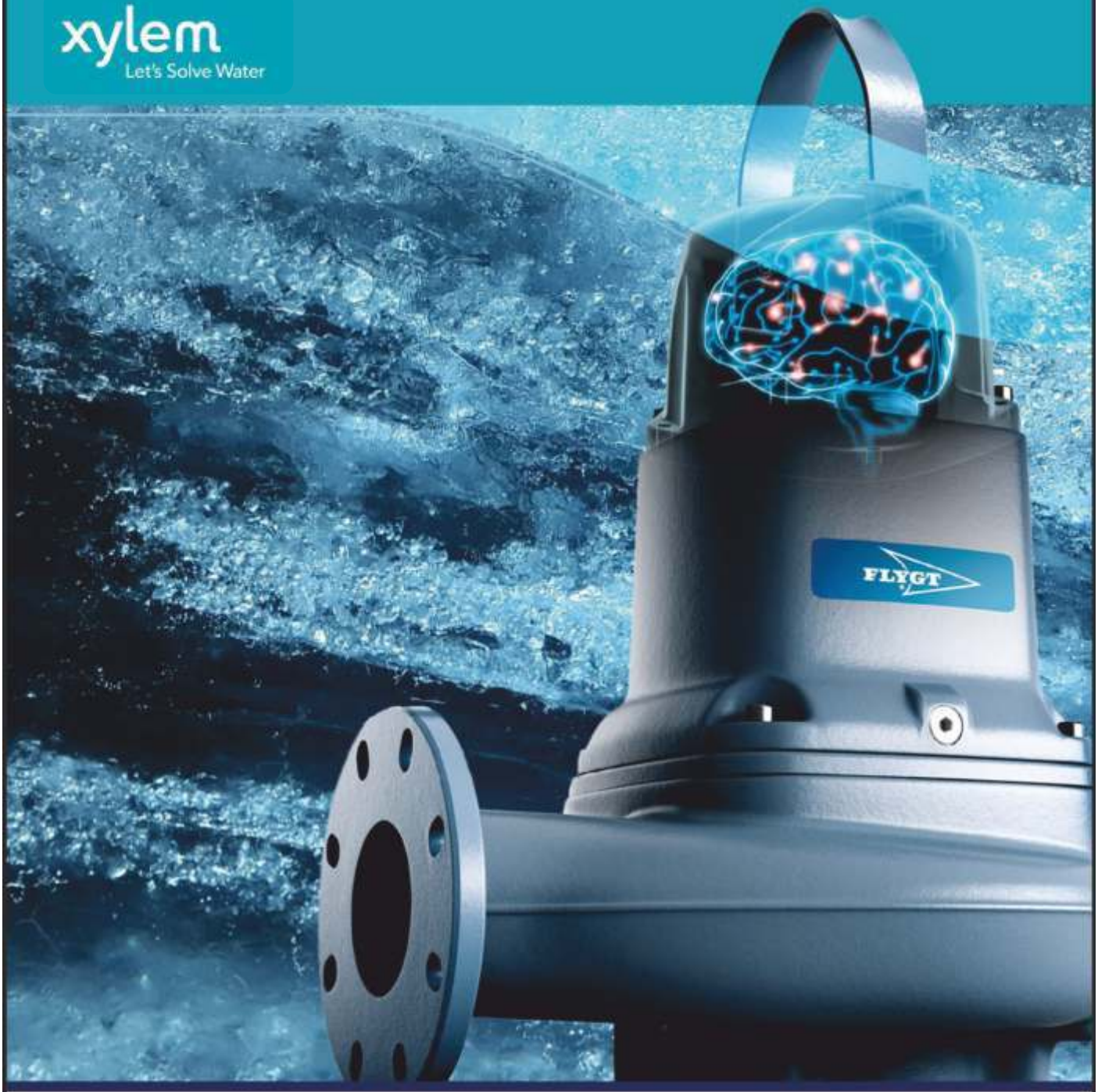

VENTA + REPUESTOS + REPARACIONES

HIDRA Expertos en Obras Hídricas

376 5494489

www.hidrasrl.com.ar

LA SOLUCIÓN PARA TU OBRA

edify
Materiales de construcción



PRE
SU
PUESTO
LISTO

- CERÁMICOS Y PORCELANATOS
- ADHESIVOS Y PASTINAS
- GRIFERIAS Y SANITARIOS
- CHAPAS PARA TECHOS
- TUBOS Y PERFILES
- HIERROS TORSIONADOS
- CONSTRUCCION EN SECO
- CEMENTOS Y CAL

HASTA
35%
OFF
EN SELECCIONADOS
Y HASTA 12 CUOTAS SIN INTERÉS

Consultá precios especiales
para empresas y profesionales

TE ESPERAMOS EN NUESTRAS SUCURSALES

POSADAS

Av. Quaranta 4067 / 3764-203162
Av. Cocomarola 7425 / 3765-010455

CORRIENTES

Av. Independencia 3798/ 3795-115345
Av. Raúl Alfonsín 4455 / 3794-569669

Seguinos /somosedify

Cómputo y presupuesto de Vivienda Familiar





La vivienda familiar que se computada, responde a una vivienda de tres dormitorios, un baño, cocina, lavadero, comedor, living y cochera cubierta, desarrollada en una sola planta, cuya superficie es de 126,41 m2 (correspondiente al plano adjunto). Para el cómputo no se considera el costo del terreno, el muro o cerco perimetral ni desmontes y movimientos de suelo. Las características constructivas son: El cómputo se realiza en base a un terreno que no presenta desnivel, y coeficiente de suelo de 1,5 kgr. /cm2. Mamposterías de cimiento de ladrillo común, columnas, encadenados inferiores y superiores de Hormigón armado. Mamposterías exteriores doble, de ladrillo común en cara exterior y en cara interior ladrillos cerámicos huecos de 0,12, los tabiques internos en ladrillos cerámicos huecos de 0,12m, tomado de juntas en cara posterior de ladrillos visto, y revoques completos en interiores. Estructura de techo metálica, vigas reticuladas de hierro redondo con diagonales, ancladas a la viga de encadenado superior y correas de perfil C, canaletas de chapa galvanizada Nº 25.
Cubierta de Techo en chapa galvanizada Nº 25 aislación térmica e hidrófuga en membrana tipo alumair tensada con alambres. Cielorraso en placas de yeso tipo Knauf o Durlock, con aislación acústica en lana de vidrio de 50mm.con papel kraft. Aberturas: puertas interiores con marcos de chapa y hojas de cedro, Ventanas corredizas en aluminio color en vidrio repartido y con cortinas de enrollar P.V.C. reforzado, Puerta de Ingreso y de Cochera de chapa de acero inyectado. Pisos y zócalos de cerámicos esmaltados en interiores y en la vereda y exteriores de calcáreos. Revestimientos en cerámicos.
Pintura interior en latex y exteriores en acrílico transparente sobre ladrillo visto. Frente de placares y bauleras en marco de chapa y hojas enchapadas en madera de cedro corredizas, interiores de placard con melamina. Mueble de cocina y lavadero con bajo mesadas y alacena en M.D.F. laminado, con mesada degranito y bachas de acero inoxidable. Artefactos sanitarios en losa blanca, línea intermedia, (inodoro largo con mochila, bidet, bañera de acrílico, accesorios de embutir). Grifería agua fría y caliente línea intermedia. Instalación agua fría y caliente con tanque de reserva. Instalación de gas en cilindros. Instalación eléctrica con cableado y llaves sin artefactos, instalación para T.V. y T.E.

En el cómputo se considera el costo Total por Items, Materiales sin IVA Mano de Obra con Cargas Sociales, no se considera Gastos Generales, Beneficios, IVA e ingresos Brutos. No se consideran Gastos de Proyecto, Dirección Técnica de Obra. Para la ejecución de la Planilla de Costos se han tomado los valores del Análisis de Costos Unitarios desarrollados en esta edición.

PLANILLA DE COSTOS

Designación Item	Unidad	Cantidad	Calidad Total
Replanteo de Obra	Gl	1	3.400.000,00
Excavaciones para Cimientos	m3	21,42	1.471.195,26
Mampostería de Cimiento	m3	21,42	5.193.969,32
Hormigón Armado Encadenado Inferior y Superior	m3	7,51	6.235.917,61
Capa Aisladora Horizontal doble de Concreto	m2	46,3	555.808,40
Mampostería de Ladrillos comunes a la Vista	m3	14	4.705.558,23
Mampostería de Ladrillo de Cerámicos huecos de 0,12	m2	295,6	13.122.999,77
Mampostería de Ladrillos comunes	m3	15,6	4.475.645,46
Hormigón Armado Dinteles	m3	2,2	2.537.293,41
Revoque Azotado Impermeable	m2	198	1.173.785,38
Revoque completo Exterior	m2	104	3.721.067,69
Revoque Grueso p/interiores b/ revestimiento	m2	33,2	328.912,07
Revoque Completo a la cal fino interior	m2	313,6	6.096.651,50
Tomado de Juntas	m2	93	2.618.339,95
Estructura metálica para Cubierta de Techo, con Cubierta de Techo en Chapa Galvanizada Nº 25	m2	153	34.504.407,00
Canaleta de Chapa Galvanizada Nº 25	ml	25,3	576.662,90
Aislación Térmica e Hidrófuga	m2	153	183.600,00
Cielorraso Placa de Yeso	m2	90	3.960.000,00
Cielorraso Placa de Yeso verde.	m2	36,45	2.114.100,00
Aislación lana de vidrio 50mm con papel craft	m2	126,45	1.517.400,00
Contrapiso ripio sucio s/terreno natural 10 cm	m2	126,36	2.202.703,73
Contrapiso armado en cochera.	m2	19	688.197,18
Contrapiso Vereda	m2	46,2	805.357,01
Carpeta de nivelación b/ cerámico int. y ext.	m2	145,36	2.446.244,54
Pisos de cerámico esmaltado 0,50 x 0,50 m	m2	140,46	12.035.989,87
Pisos de cerámico esmaltado 0,27 x 0,27 m	m2	4,8	411.311,06
Pisos de mosaicos calcáreos tipo vainilla vereda	m2	46,2	2.202.421,50
Zócalo de cerámico esmaltado	ml	92,37	1.000.810,38
Revestimiento Cerámico	m2	33,2	2.634.867,60
Pintura Látex Interior	m2	313,6	2.292.140,03
Pintura Látex Exterior	m2	104	1.037.417,16
Pintura Látex cielorraso Interior	m2	90	684.829,85
Pintura Látex Cielorraso Exterior	m2	36,45	378.458,91
Tratamiento Impreganación Ladrillo Visto	m2	93	956.683,10

Designación Item	Unidad	Cantidad	Calidad Total
Aberturas- puerta de ingreso y de cochera de acero inyectada, hojas de abrir. Puertas placa interiores en marco de chapa hojas enchapadas en cedro. Puertas Ventana y Ventanas alumunio color hojas corredizas en vidrio repartido todas las aberturas con herrajes y cerraduras c/ vidrio	Gl	1	21.397.630,00
Frentes de Placares con baulera con marcos de chapa, y hojas corredizas enchapadas en cedro. Interiores en M.D.F con melamina.	Gl	1	2.161.816,00
Mueble bajo mesada y alacena para cocina y lavad. en M.D.F. laminado.	Gl	1	7.931.435,00
Mesadas granito cocina y lavadero c/ bachas	Gl	1	2.805.229,00
Instalación eléctrica: Cañería y cableado para toma corriente y bocas de iluminación, s/ artef. Instalación de tableroy alimentación domicil. 220. Cañería, cableado, Telefonía y T.V. Colocación de artefactos. Cuenta con 66 bocas terminadas, con tablero y portero eléctrico.	Gl	1	11.974.686,00
Instalación Sanitaria comprende Materiales y Mano de Obra sin artefactos de: Instalación Supergas para cocina y calefón. Desagües cloacales primarios y secundarios. Desagües pluviales. Colocación de tanque de reserva con bajadas. Distribución de cañerías para agua fría y caliente con conexión a red.	Gl	1	16.509.935,00
Vanitory con bacha, artefactos sanitarios, bachas coc.y lavad. griferías en baños, cocina y lavadero.	Gl	1	6.600.000,00
		COSTO TOTAL $	197.651.476,87
		COSTO X M2$	1.563.574,69

Si se considera estimativamente un 15% de Gastos Generales, un 10% de beneficios y un 21% de IVA el MONTO TOTAL es de $ 302.535.233,07
El m2 tiene un valor de $ 2.393.285,60

solmet

ALTA PRESTACIÓN

Especialistas en Aberturas de Aluminio

Diseño calidad y funcionalidad en cada proyecto

- MÁXIMA CALIDAD
- DISEÑOS A MEDIDA
- EXCELENCIA EN TERMINACIONES

FACILIDAD DE PAGOS
CONSULTÁ POR NUESTRA OPCIONES DE FINANCIANCIÓN



+54 9 3765 38-7798 | solmetaberturas | Av. Comandante Espora 2415, Posadas, Mnes.

METALÚRGICA

VOLVEMOS A LAS ESTRUCTURAS METÁLICAS

SOLUCIONES MÉTALICAS INTEGRALES

- Estructuras métalicas
- Cortes plegados de precisión
- Carpinteria métalica
- Diseños a medida
- Para obras, industrias y hogares



+54 9 3764 24-1800
solmet@grupodelnea.com.ar

solmet

CONSEJO PROFESIONAL DE INGENIERÍA
DE MISIONES (TÉCNICOS, LICENCIADOS E INGENIEROS)
LOS MAESTROS MAYORES DE OBRAS, LOS INGENIEROS EN CONSTRUCCIONES Y LOS INGENIEROS CIVILES DE ACUERDO A ALCANCES E INCUMBENCIAS CORRESPONDIENTES, ESTÁN HABILITADOS PARA REALIZAR PROYECTOS Y DIRECCIÓN TÉCNICA DE OBRAS DE ARQUITECTURA

FUTURO PROBABLE DE TRANSICIÓN ENERGÉTICA MUNDIAL

La viabilidad de una transición energética que excluya a las energía Hidráulicas y Nuclear (considerando de hecho las de base hidrocarburo ya están consideradas fuera de todo análisis), es un tema de intenso debate , con posturas que van desde la advertencia de la ONU de que sin energía Nuclear(incluyendo la Hidráulica) no se puede frenar el cambio climático(aunque hay muchos que hoy niegan al cambio climático), pero también existen visiones que consideran que con renovables intermitentes es posible la transición energética, pero además de muy costoso hay grandes complejidades a tener en cuenta(por supuesto hay muchos intereses económicos en juego, de un lado y del otro, y fundamentalmente de las térmicas base hidrocarburos, tanto China como India siguen con los índices más elevados de ese tipo de generación).
Realicemos un análisis sobre las viabilidades: El papel imprescindible de las energías Nuclear e Hidráulica: Para muchos organismos internacionales y expertos, estas dos fuentes son pilares de una transición eficiente por su capacidad de generar energía de base firme. Seguridad y estabilidad: La energía Nuclear proporciona electricidad limpia fiable 24 horas al día, emitiendo prácticamente cero gases denominados de efecto invernadero (por supuesto hay residuos radiactivos, que deben ser colocados en compartimientos especiales por muchos años) la agencia internacional de Energía AIE sostiene que prescindir de las Energías Nuclear e Hidráulica harían la transición energética drásticamente muy compleja y altamente costosa. Almacenamiento Masivo: La energía Hidráulica, las de embalse y también las de bombeo es actualmente una de las formas más establecidas y eficientes de almacenar energía renovable a gran escala. El Director General del Organismo de la Agencia de energía atómica de la ONU Ing Rafael Grossi, afirma que será casi imposible descarbonizar para el año 2050 sin el aporte de energía nuclear. Aunque Alemania no ha regresado todavía a la energía Nuclear, el canciller Friedrich Mer califico el cierre de las plantas de energía nuclear como un grave error estratégico y ha expresado su decisión de reconstruir la capacidad nuclear de Alemania. Desafíos de una transición energética a base de Energía Solar y Eólica: si eliminamos la Generación Nuclear ye Hidráulica (solo es un análisis), en tal caso el sistema eléctrico de potencia dependerá de fuente de energía intermitentes que presentan los siguientes retos críticos. La producción de estas fuentes fluctúa según las condiciones climáticas, que dificultan predecir con total exactitud su disponibilidad. El caso más conocido fue el apagón de la península Ibérica en el año 2025.
Fuentes del Ministerio para la Transición Ecológica (MITECO) admiten que el sistema no contaba con suficiente capacidad de control dinámico de tensión para reaccionar ante un evento de esa magnitud. La transición hacia un modelo eléctrico con alta penetración renovable—más descentralizado y sensible a cambios súbitos de carga— ha puesto de relieve la necesidad de modernizar las reglas y los mecanismos de protección. Las incógnitas que persisten a pesar de los avances, todavía quedan zonas de sombra. El nombre de la instalación que provocó la primera alteración no se ha hecho público "por motivos de confidencialidad". Tampoco se ha determinado aún si hubo negligencia técnica o fallos de supervisión por parte de los operadores privados. El propio Ejecutivo reconoce, además, que existen discrepancias entre REE (Red eléctrica Española) y el Gobierno sobre la secuencia exacta del fallo y el papel que desempeñaron algunos agentes del sistema. Mientras tanto, sigue su curso y ya han emitido recientemente un informe que apunta a la falta de control de tensión en el sistema eléctrico, como venimos diciendo. El gran apagón de abril ha servido como advertencia técnica y política. España dispone de una red extendida y pero una interconexión débil, pero la creciente complejidad del sistema eléctrico —más digital, más y más expuesto a perturbaciones instantáneas— exige nuevas herramientas de control. Las causas se van esclareciendo, pero el mensaje es claro: incluso en una red moderna y segura, la estabilidad eléctrica es un equilibrio delicado. Lo ocurrido el 28 de abril 2025 fue un aviso, y sus lecciones marcarán buena parte del debate energético de los próximos años. Causas del Blackout energético en la Península Ibérica (Considerada isla energética) 1 Sobretensión inicial En el suroeste de España la alta producción de energía solar y la caída de la demanda energética generaron un exceso de niveles de tensión en la red eléctrica (grados de inserción). 2 Fallo en el control de tensión: Los recursos para controlar esta tensión no respondieron como debían, ya sea por falta de programación (deficiencias en el despacho de cargas). 3 Reacción en cascada: Las protecciones automáticas desconectaron las Centrales Eléctricas para protegerse (DAG Y DAC) y se agravo el desequilibrio y se extendió de manera simultánea en toda la península.4 Problemas de Coordinación: Fallaron los mecanismos de seguridad que debían contener la perturbación y la coordinación en distintas centros de control, por supuesto el centro de control general es el primero que fallo. Además, se suma que las interconexiones de la península

ibérica son muy débiles, y había muy poca energía de base en funcionamiento. Europa occidental está altamente interconectada, siendo Francia la columna vertebral por el grado de inserción que posee con Energía Nuclear. Tanto las energías Eólicas como la Solar, necesitan tener sistemas de almacenamiento, actualmente se utilizan las baterías a las de iones de Litio conocidas como BESS pero han tenido muchísimos problemas por condiciones térmicas generando explosiones masivas como las ocurridas en Texas EEUU, por eso China está experimentando con baterías de almacenamiento a base de iones de sodio, actualmente son más caras que las de Litio, pero son más seguras y son renovables. El otro aspecto a tener en cuenta son los inverters (inversores de CC a CA) que poseen los sistemas de almacenamiento de las energías Eólicas y Solar fotovoltaicas, y hoy se está produciendo una mutación de los inversores Grid Following (que son fuentes de corrientes) a Grid Forming que actúan como fuentes de tensión garantizando inercia y control de tensión y frecuencia evitando problemas de estabilidad dinámica, causa de Blackout energéticos. De todas maneras, todavía la Energía térmica en base a hidrocarburos seguirá por mucho tiempo más ya que ni china ni India y ahora EEUU dejarán de usarlas por el momento, de todas maneras, tanto la energía Hidráulica como la Energía Nuclear serán la columna vertebral en la transición energética.

Sistemas eléctricos convencionales

- Sistema eléctrico convencional

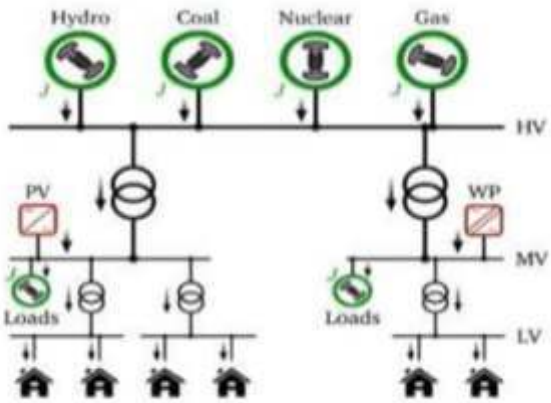

Sistemas eléctricos del futuro

- Un problema que surge con la integración masiva de fuentes de generación de origen renovable y de equipos conectados a través de convertidores electrónicos de potencia es la disminución de los niveles de inercia de los sistemas eléctricos de potencia.

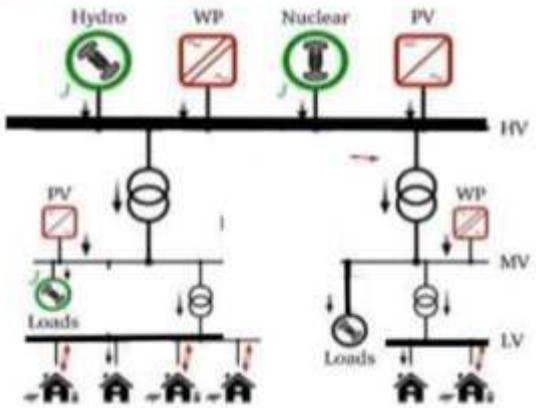

PV (FOTOVOLTAICO) WP (EOLICA) HV(Alta tensión) MV (Media tensión) LV (Baja tensión)

Kaizen: una estrategia de mejora continua aplicada a procesos industriales

Actualmente, la provincia de Misiones creció de manera favorable en el sector industrial, lo que se traduce en un aumento en la competencia. Es por ello que se debe buscar mejorar la calidad del producto sin grandes inversiones de capital. Por lo tanto, la implementación del sistema Kaizen es una herramienta eficaz para la mejora continua.

Masaaki Imai, el considerado padre de esta filosofía, define Kaizen como: "La esencia de Kaizen es sencilla y directa: Kaizen significa mejoramiento. Más aún, Kaizen significa mejoramiento progresivo que involucra a todos, incluyendo tanto a gerentes como a trabajadores. La filosofía Kaizen supone que nuestra forma de vida —sea nuestra vida laboral, social o familiar— merece ser mejorada de manera constante".

Kaizen es un término de origen japonés conformado por las palabras kai que significa "cambio", y zen, "mejora". Fue creado en Japón después de la segunda guerra mundial, bajo la necesidad de reconstruir el sector industrial en un contexto de escasos recursos. Se basa en la implementación de pequeñas mejoras constantes, sostenidas en el tiempo, involucrando a todos los sectores que constituyen la empresa.

Se diferencia de otros sistemas de mejora continua debido a que este no se centra en la implementación de cambios drásticos, sino en la optimización gradual de los procesos existentes. La implementación de Kaizen en el ámbito industrial comienza con la identificación de la necesidad de mejora y continúa, seguido de las siguientes etapas:

· Formación de equipos de trabajo, con el objetivo de analizar la situación actual y detectar las posibilidades de mejora.

· Determinación de objetivos, los cuales deben ser específicos y conocidos por todos los integrantes del equipo.

· Recolección y análisis de datos, con lo que se logra identificar las causas que generan las problemáticas dentro de la organización. Para este análisis es útil el uso de herramientas tales como diagrama de Pareto, gráficos de control, histogramas, etc.

· Desarrollo de soluciones, mediante la realización de lluvia de ideas que permitan proponer acciones correctivas y preventivas. Las mejoras definidas deben registrarse, describiendo la actividad, los responsables y mecanismos de control.

· Seguimiento y evaluación, donde las medidas implementadas son controladas de forma continua, permitiendo realizar ajustes de ser necesarios.

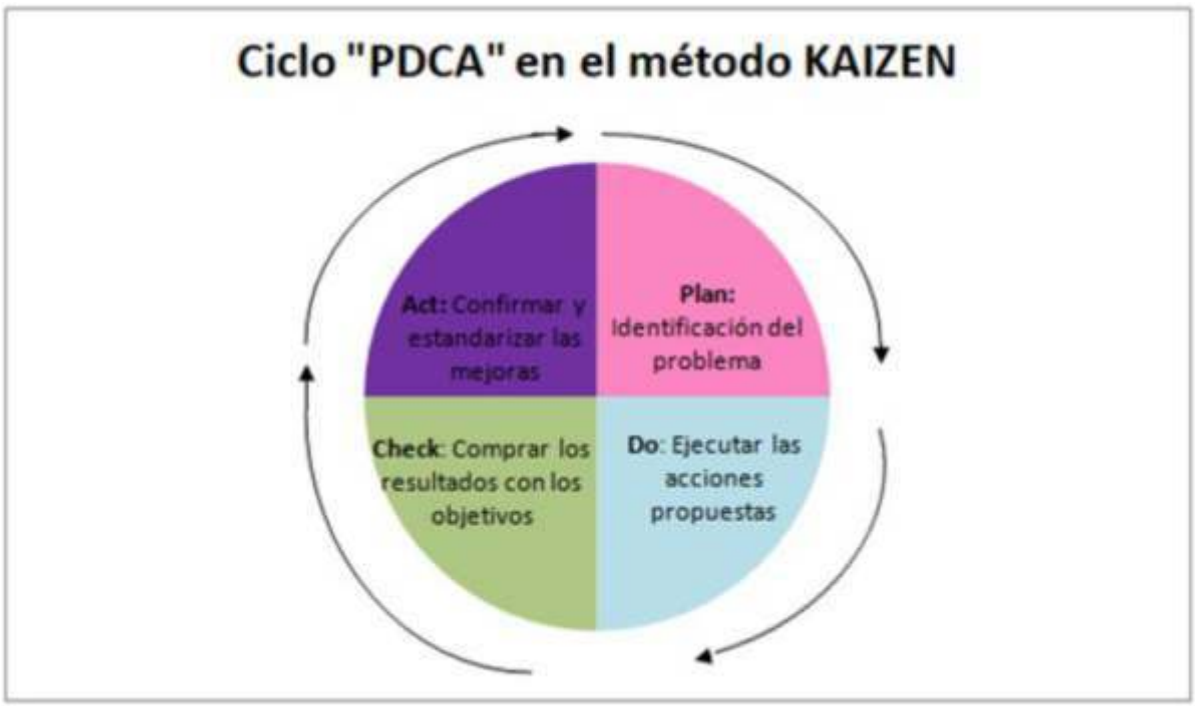

Normalización, una vez comprobada la eficacia de las nuevas prácticas, se procede a estandarizarlas mediante su documentación formal, estableciéndolas como la nueva normativa de trabajo.



De esta manera, la aplicación del sistema Kaizen se presenta como una herramienta estratégica para mejorar la competitividad del sector industrial, promoviendo la calidad, la eficiencia y la participación activa del capital humano, sin necesidad de realizar grandes inversiones.



Ilustración : Fotografía de carácter ilustrativa. Fuente Instituto Nacional de la Yerba Mate

Ing. Química Giménez, Ana Laura
M.P 3617

CONSEJO PROFESIONAL DE INGENIERÍA DE MISIONES (TECNICOS LICENCIADOS E INGENIEROS)

LOS MAESTROS MAYORES DE OBRAS, LOS INGENIEROS EN CONSTRUCCIONES Y LOS INGENIEROS CIVILES DE ACUERDO A ALCANCES E INCUMBENCIAS CORRESPONDIENTES, ESTÁN HABILITADOS PARA REALIZAR PROYECTOS Y DIRECCIÓN TÉCNICA DE OBRAS DE ARQUITECTURA

Central Posadas Avda Francisco de Haro 2745 Tel 0376 - 4425 355 email cpaim@arnet.com.ar www.cpaim.com.ar

Zona Centro: Gdor. Barreyro 291 esq. Los Andes- 03755- 407412- 3360 - Oberá

Zona Norte: Av. América Nº 163 km 9 – 03751- 426903- 3380- Eldorado

a Alto Paraná Av. 9 de Julio 2388- 03743-421072- 3334 – Puerto Rico

Zona Puerto Iguazú Av. Mariano Moreno 16-03757-423548- 3370- Puerto Iguazú

Zona Alem- Av. Belgrano N° 395 1er piso tel 03754 423 595 CP 3315 Leandro N. Alem-Misiones

¿ESTAS BUSCANDO CALIDAD E INNOVACIÓN EN TU PROYECTO?

Comercios del Mercosur
IMPO & EXPO

Teléfono: +(54) 9 3755-285818
@comerciosdelmercosur
Salto Encantado - Misiones



ENTREGA INMEDIATA

Nuestro KIT de Puerta Lista cuenta con un sistema inteligente que se adapta al espesor de la pared



LÍNEA ECONÓMICA

- Incluyen picaportes, cerradura y contramarcos.
-Sistema reversible: al momento del montaje se define mano derecha/izquiera



LINEA PREMIUM

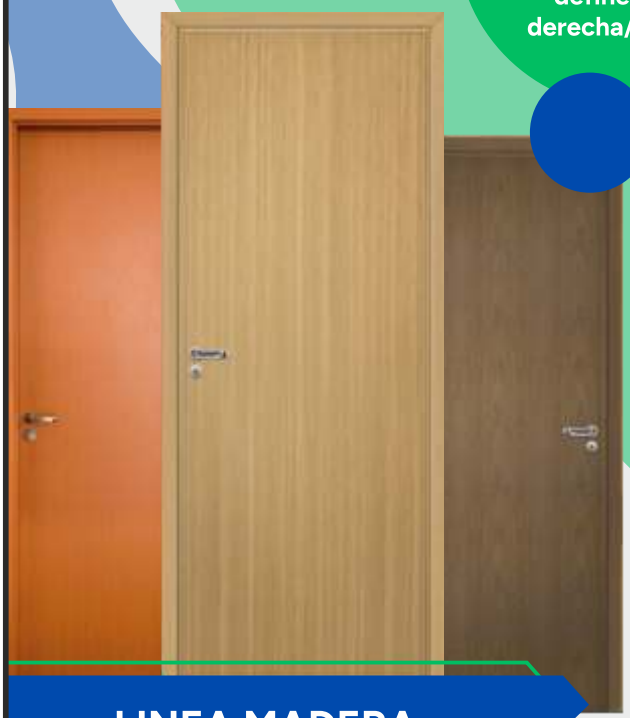

LINEA MADERA

SOLO VENTAS MAYORISTAS

@COMERCIOSDELMERCOSUR



LINEA DE CORRER

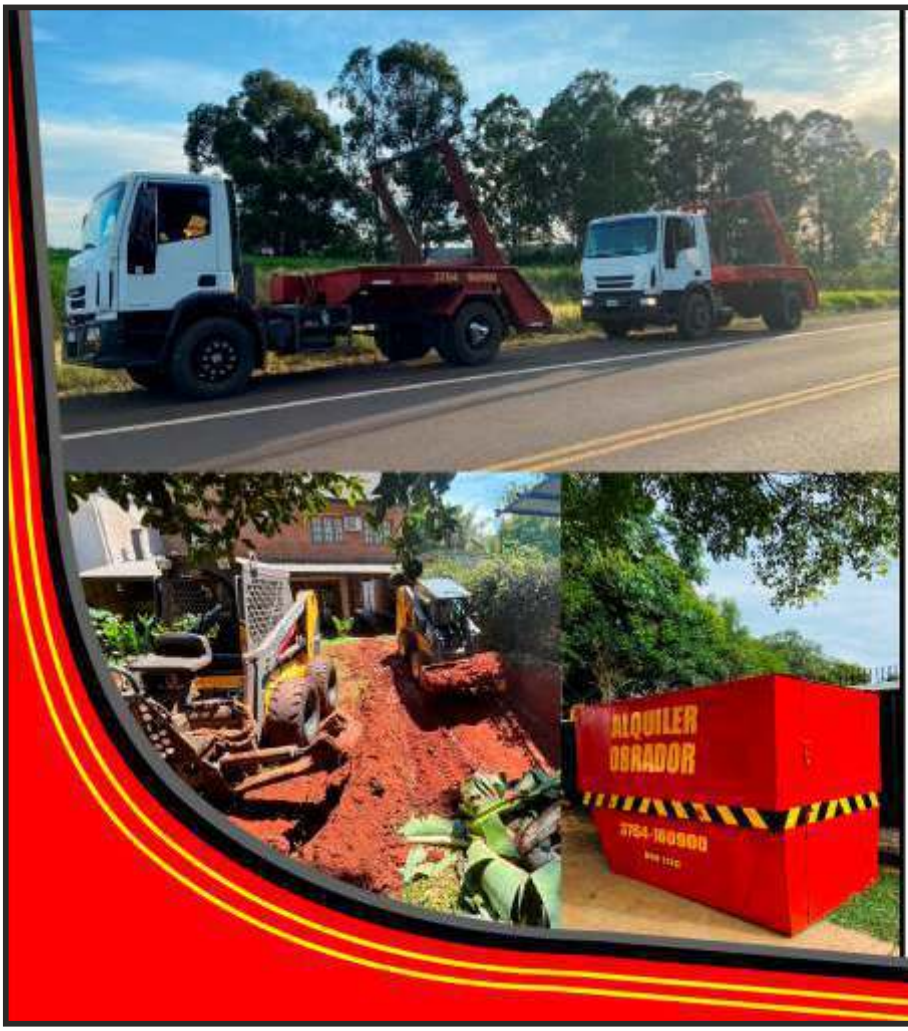

DT
DON TITO
CONTENEDORES Y MOVIMIENTO DE SUELO
AV. TOMAS GUIDO 5750
CEL 3764-160900
POSADAS - MISIONES

- ALQUILER DE CONTENEDORES
- ALQUILER DE OBRADOR
- ALQUILER DE MINICARGADORA CON IMPLEMENTO EXCAVADOR
- TRABAJOS DE MOVIMIENTO DE SUELO
- VENTA DE MATERIALES PARA RELLENO

3764-160900
@VOLQUETESDONTITO

SERVICIOS GEOLÓGICOS PROFESIONALES

Soluciones técnicas para proyectos seguros y sostenibles
Geólogo Consultor Hugo Martínez



Nuestros servicios:
-Estudio de suelo y perforación en roca para fundaciones.
-Estudios Hidrogeológicos.
-Cartografía Geológica.
-Consultoría Ambiental.
Caracterización de Materiales.
-Informes Técnicos Especializados.

hugonicolas84@hotmail.com
+5492974002776

ASESORAMIENTO TÉCNICO

DANIEL RIOS
MMO - MP 1975

-PLANOS PARA APTO CRÉDITO HIPOTECARIO
-RELEVAMIENTOS
-PROYECTOS

ESCANEAME

Contacto: 3764245174
asesoriatecnicarios@gmail.com

CONSTRUCTORA | ARQUITECTURA | OBRAS CIVILES | INDUSTRIAS

estudio y construcciones

"Con más de 30 años de experiencias brindamos soluciones innovadoras, gestionamos de principio a fin obras civiles e infraestructura, destacándonos por la calidad y resistencia de nuestras contrucciones"











Construyendo el futuro en todo el NEA

OFICINA: Av. Lavalle 2871 Local 4 | Gdor Virasoro - Ctes.
DEPÓSITO: Héroes de Malvinas Nro
3764238971 | 3755710697
estudio444constructora@gmail.com | www.444constructora.com.ar

PREMECOL®
TODO SE CONSTRUYE

Una solución
para cada necesidad



@premecol
www.premecol.com.ar

GH

Ingeniería y Construcción

Fundaciones especiales para máquinas y equipos

Diseño y cálculo de estructuras industriales

(376)-417-0000

Ing. Gustavo A.L. Hasperué - Posadas, Misiones

PISCINAS MISIONERAS

SABEMOS DE PISCINAS,CUIDAMOS EL AGUA...

Show room Av Uruguay 4448,
Posadas Misiones

376-4365671 376-4365649

piscinasmisioneras

E-mail piscinasmisioneras@gmail.com



TODO PARA PISCINAS



Bomba Autocebantes Vulcano



Filtros Vulcano vc-10 vc-20 / vc-30



Pintura para piscina e Impermeabilizante para baldosas atérmicas



Bomba autocebante

¡El Showroom de Piscinas más grande de Misiones!

MODELO **SMART** | MODELO **EASY** | MODELO **Deluxe**

REPRESENTANTES DE LAS MARCAS/SERVICIOS

VULCANO Accesorios y Repuestos para todo tipo de Piscinas

CLOROTEC Productos para Mantenimiento de Aguas

PIASSTRA Pisos y Revestimientos para Piscinas

MAKINTHAL Productos para Mantenimiento de Aguas

LIQUITECH Pinturas para Piscinas y Bordes de Piscinas

-CONSTRUCCIÓN DE PISCINAS FAMILIARES Y COMERCIALES

-PROYECTOS HIDRÁULICOS

-EMBELLECIMIENTO DE PISCINAS YA CONSTRUIDAS

-SERVICIOS TÉCNICOS


DEJÁ LOS AISLANTES ANTIGUOS Y CONTAMINANTES
EcoCelPro
Innovación ecológica y de bajo costo para un espacio eficiente.
La celulosa proyectada es la mejor alternativa,
desde pequeñas viviendas hasta grandes obras.
Instalamos en toda la Provincia de Misiones y Norte de Corrientes
sarasola
Consultanos y te explicamos
3764-993702
@ecocelpro
www.ecocelpro.com.ar


Cámara de la Industria
C.I.Co.M.
de la Construcción de Misiones
Avda Roque Pérez 1615 1B / Tel 376 533-1640
e-mail: cicommisiones@gmail.com


ARÉVALO
CONSTRUCCIONES
SERVICIOS
DISEÑO Y ARQUITECTURA
CONSTRUCCIÓN Y ASESORAMIENTO
CASAS A TU MEDIDA
INTERIORISMO Y REFACCIÓN
ABERTURAS DE ALUMINIO
CORRALÓN Y FERRETERÍA
Avenida Cabo de Hornos N°3738
+54 9 3764 53-6678
+54 9 3765 09-3434
*Atención al público.
*Ventas al por mayor.
/ArevaloConstruccionesSRL
/ArevaloCorralon
arevalo_construcciones@hotmail.com

BAW

Siempre juntos protegiendo tu hogar



- EQUIPAMIENTO INDUSTRIAL
- MODULAR Y HOGAR
- INSTRUMENTAL DE MEDICIÓN
- ILUMINACIÓN

Escaneá y conocé toda nuestra familia de productos



Encontranos en redes

bawelectric.com

LA UNIÓN

ASESORAMIENTO / COTIZACIONES
SERV. TÉCNICO / VISITAS A OBRAS

Flete sin cargo

Av. Santa Catalina 2851 / Tel: 376 4431616 / Whatsapp 376 4212194

SIMSA

ESPECIALISTAS EN CLIMATIZACIÓN

- Climatización central
- Equipos frío-calor
- Instalación y service
- Splits



AIRE ACONDICIONADO Y CALEFACCIÓN POR EXPERTOS

Así se ven nuestras obras

Av. San Martín 3642 - CP 3300 - Tel: 0376 4476767
misiones@simsaclima.com.ar - www.simsaclima.com.ar

electro misiones
En un solo lugar, todas las soluciones

NEORED

ATENCIÓN INVERSORES



OBRAS LLAVE EN MANO

Una propuesta completa y segura ejecutada con eficiencia, profesionalismo y transparencia.

- Seguridad, ahorro de tiempo y dinero. Puntualidad y cumplimiento de plazos.
- Materiales y equipamientos certificados y homologados
- Descansá en un único responsable
- +30 Más de 30 años de experiencia
- $ La mejor relación precio-calidad
- Especialistas capacitados y actualizados. Ingenieros y técnicos matriculados.





EMPRESAS QUE CONFIARON EN NOSOTROS:

Loi Suites Iguazú | Crucero del Norte | Amerian Iguazú | Caputo (Obra AFIP Posadas) | Benito Roggio e Hijos (Obra Planta Potabilizadora Villa Lanús) | JCR (Obras de Alumbrado Público y SETA) | IECSA (Obras de Alumbrado Público y SETA) | Edificio Villa Ángela | Ingar S.A. (Obra Samic Oberá) | Kunz Construcciones S.R.L. | Prat S.R.L. | Arsat | Banco Macro | Arauco Argentina S.A.| Coca Cola | Ratti Construcciones S.A.

Garantía electro Sin Vueltas

1 AÑO DE GARANTÍA
Mano de obra y materiales

Queremos acompañar tus proyectos,
¡Contactate con nosotros!

376 461-7287 376 4429000
Casa Central: Junin 2550 c/ Mitre (Pdas)